РАЗРЕЗ ПОДШИПНИКА

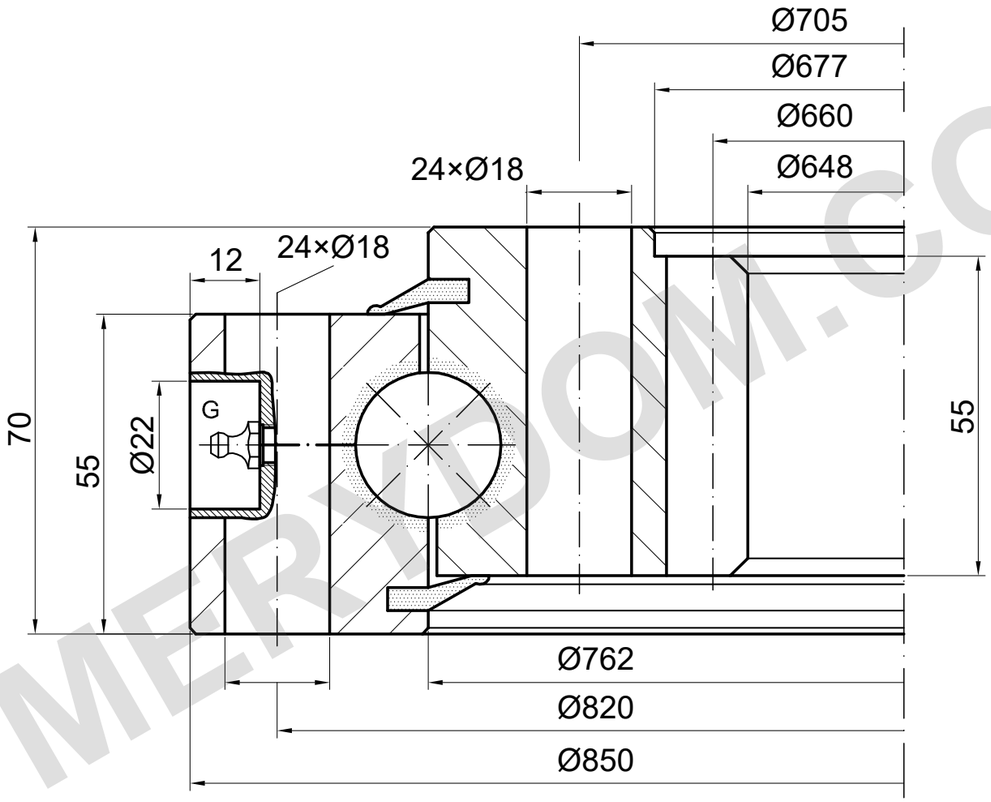

m=6 z=110 α=20°

G: количество и расположение требуют подтверждения

НЕСУЩАЯ СПОСОБНОСТЬ

I.850.25.00.D.1 | Кривая нагрузки 5

Нумерованная линия источника; другие ветви не отнесены

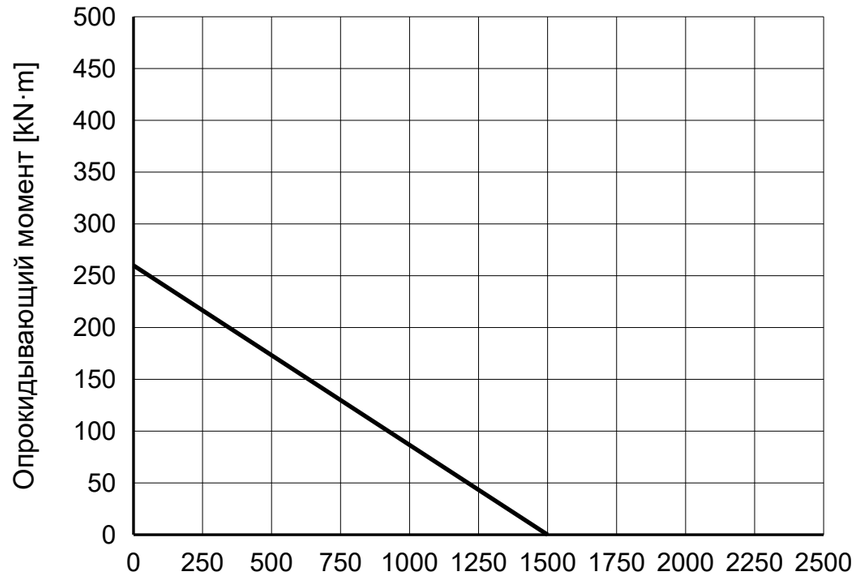

ПРИМЕЧАНИЯ

Размеры в mm. Справочный чертёж; не измерять по масштабу.

Источник: TGB ED.7 (2021); размеры на с. 25; график нагрузки на с. 25, 5.

Монтажные данные и положения требуют подтверждения.

TGB I.850.25.00.D.1 — Страница изделия | MERYDOM

MERYDOM
Однорядное шариковое опорно-поворотное устройство
I.850.25.00.D.1
ИСТОЧНИК: TGB / I.25.D
СПРАВОЧНО | NTS | mm | Лист 1/1

MERYDOM.COM