SEZIONE DEL CUSCINETTO

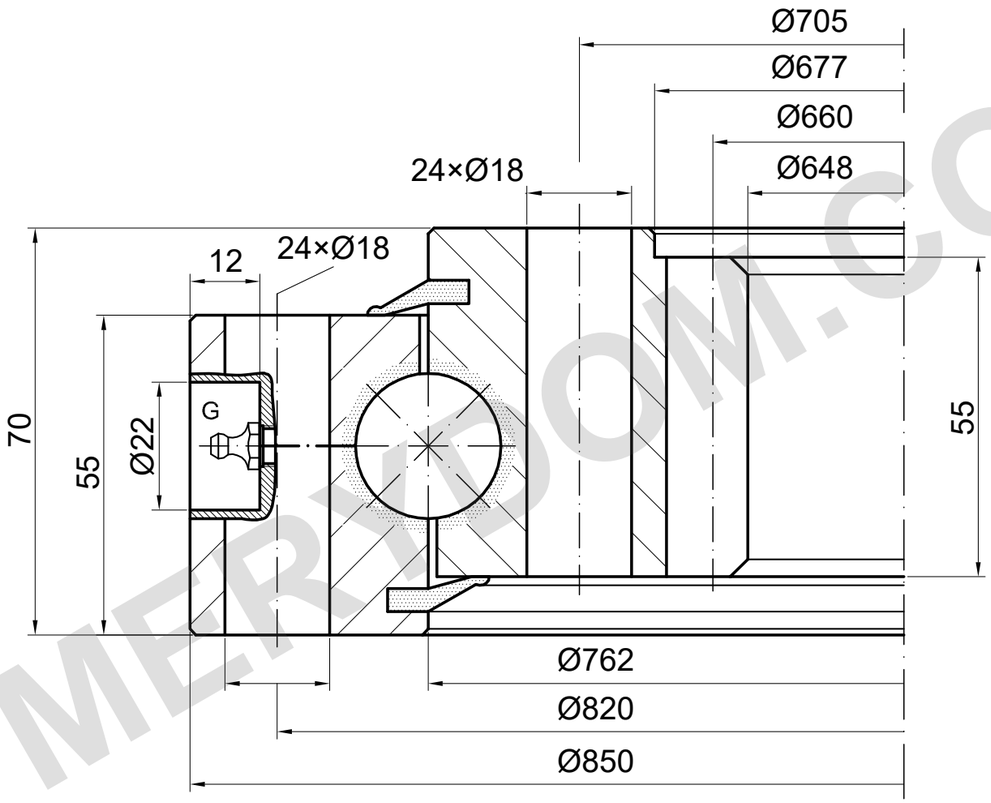

m=6 z=110 α=20°

G: numero e posizione da confermare

CAPACITÀ DI CARICO

I.850.25.00.D.1 | Curva di carico 5

Linea numerata; altri rami non assegnati

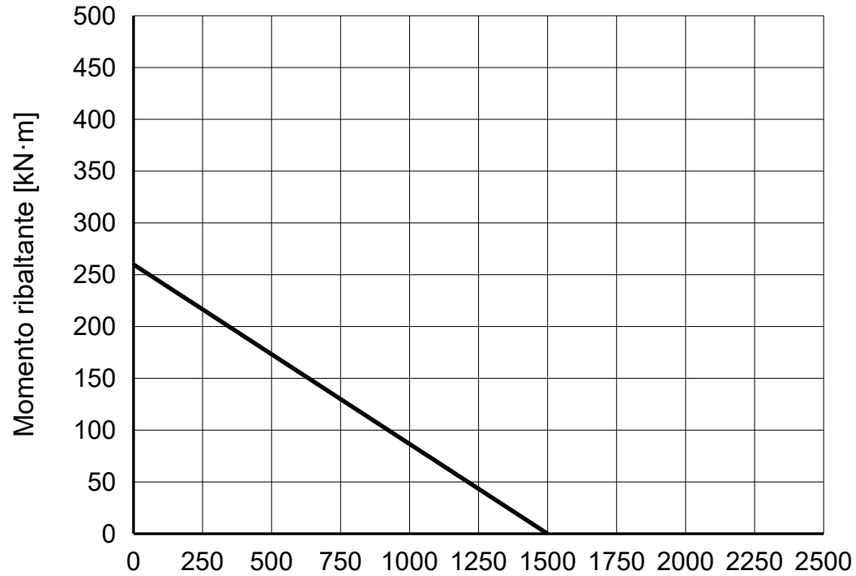

NOTE DI RIFERIMENTO

Dimensioni in mm. Disegno di riferimento; non misurare in scala.

Fonte: TGB ED.7 (2021); dimensioni p. 25; curva di carico p. 25, 5.

Dati e posizioni di montaggio da confermare.

TGB I.850.25.00.D.1 — Pagina del prodotto | MERYDOM

MERYDOM

Ralla a sfere a una fila

I.850.25.00.D.1

RIFERIMENTO: TGB / I.25.D

RIFERIMENTO | NTS | mm | Foglio 1/1

MERYDOM.COM