## LAGERSCHNITT

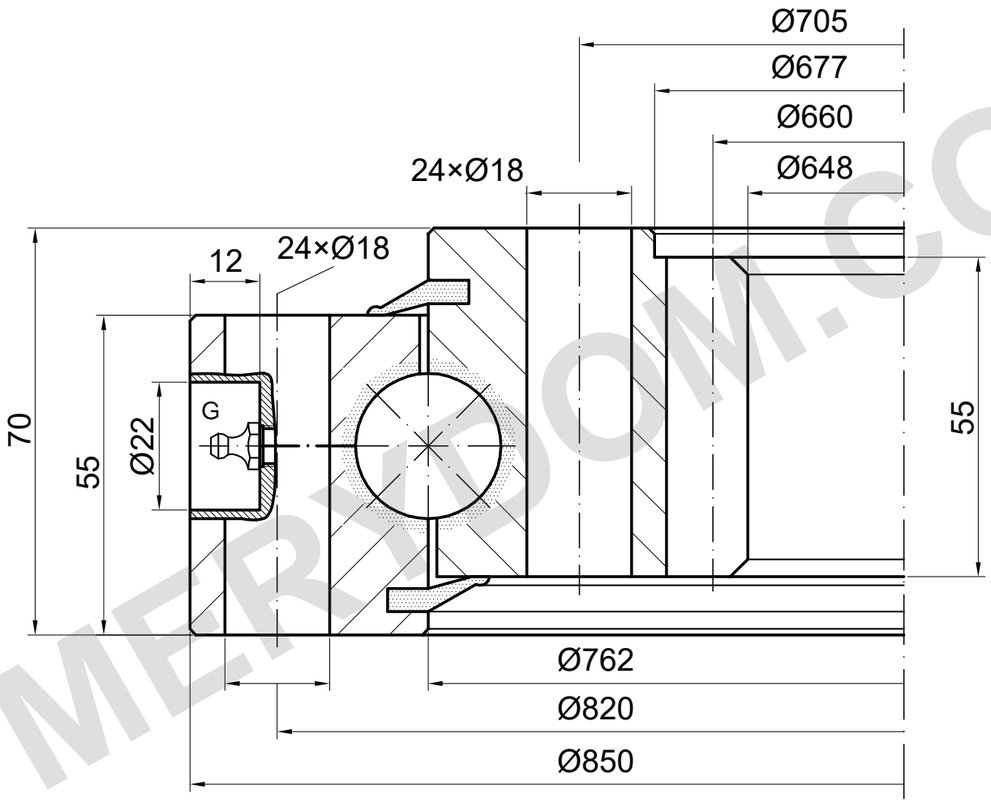


m=6 z=110 α=20°

G: Anzahl und Lage sind zu bestätigen

## TRAGFÄHIGKEIT

I.850.25.00.D.1 | Lastkurve 5

Nummerierte Quelllinie; andere Äste nicht zugeordnet

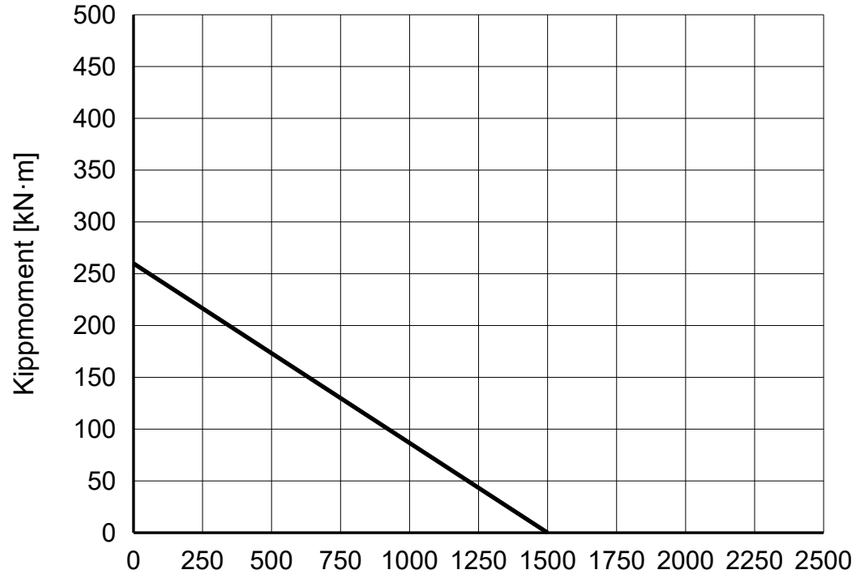


## REFERENZHINWEISE

Maße in mm. Referenzzeichnung; nicht maßstäblich messen.

Quelle: TGB ED.7 (2021); Maße S. 25; Lastdiagramm S. 25, 5.

Montageangaben und Positionen sind zu bestätigen.

TGB I.850.25.00.D.1 — Produktseite | MERYDOM

| |
|---|
| **MERYDOM** |
| Einreihige Kugeldrehverbindung |
| **I.850.25.00.D.1** |
| REFERENZ: TGB / I.25.D |
| REFERENZ \| NTS \| mm \| Blatt 1/1 |

MERYDOM.COM