РАЗРЕЗ ПОДШИПНИКА

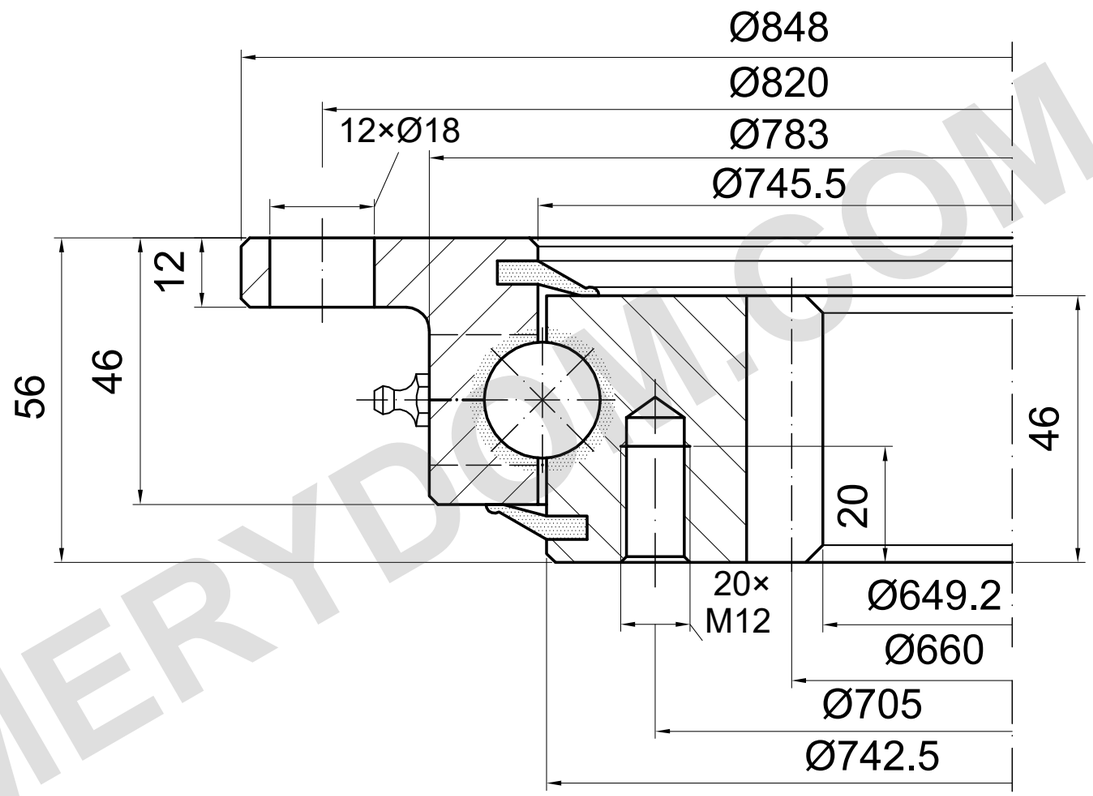

m=6 z=110 α=20°

НЕСУЩАЯ СПОСОБНОСТЬ

I.850.20.00.C | Кривая нагрузки 4

Кривая каталога; нужен подробный чертёж

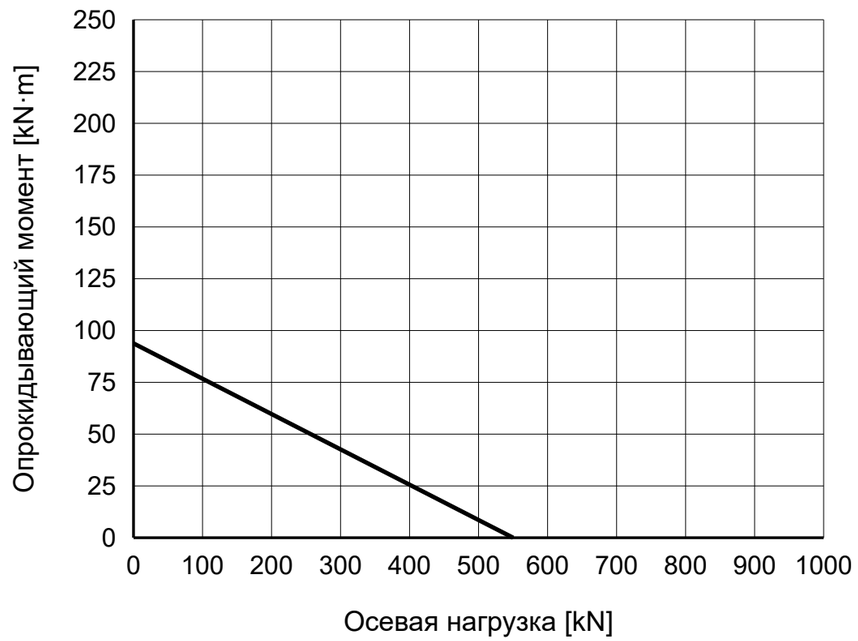

ПРИМЕЧАНИЯ

Размеры в mm. Справочный чертёж; не измерять по масштабу.

Источник: TGB ED.7 (2021); размеры на с. 24; график нагрузки на с. 24, 4.

4 × M8×1 смазки; положение отверстий и глубину резьбы подтвердить.

TGB I.850.20.00.C — Страница изделия | MERYDOM

MERYDOM
Однорядное шариковое опорно-поворотное устройство
I.850.20.00.C
ИСТОЧНИК: TGB / I.20.C
СПРАВОЧНО | NTS | mm | Лист 1/1

MERYDOM.COM