SECCIÓN DEL RODAMIENTO

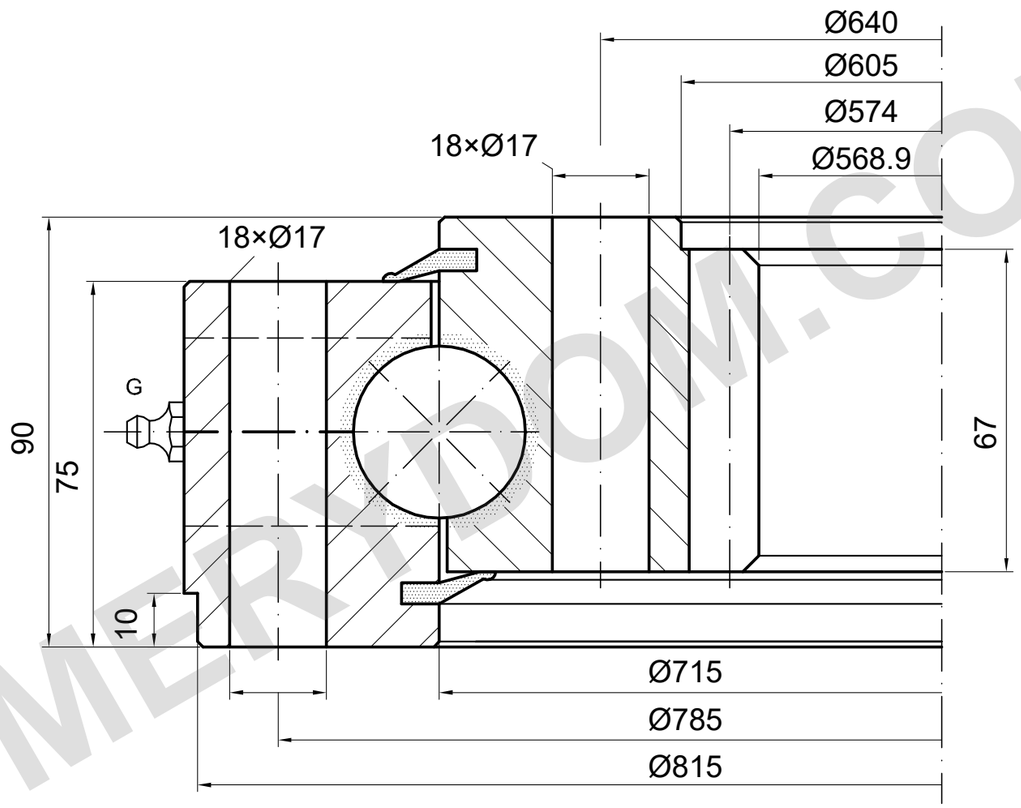

m=7 z=82 α=20°

CAPACIDAD DE CARGA

I.816.32.10.D.1

Fuerza en el diente (kN)

Fz nor: 37 kN

Fz max: 51.8 kN

Curva axial / momento por confirmar

NOTAS DE REFERENCIA

Dimensiones en mm. Plano de referencia; no medir a escala.

Fuente: TGB ED.7 (2021); dimensiones pág. 26; valores de carga pág. 26.

Confirmar posiciones de montaje y detalles de lubricación.

TGB I.816.32.10.D.1 — Página del producto | MERYDOM

MERYDOM
Corona de giro de bolas de una hilera
I.816.32.10.D.1
REFERENCIA: TGB / I.32.D
REFERENCIA | NTS | mm | Hoja 1/1

MERYDOM.COM