РАЗРЕЗ ПОДШИПНИКА

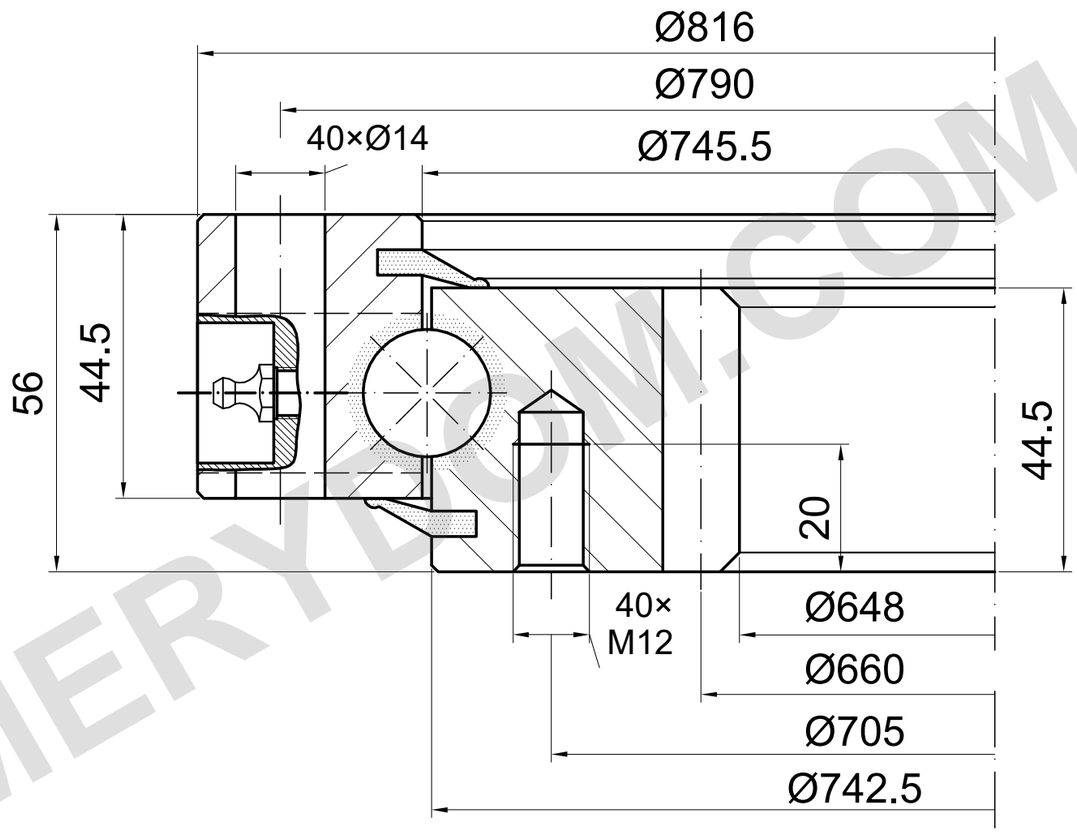

m=6 z=110 α=20°

НЕСУЩАЯ СПОСОБНОСТЬ

I.816.20.00.B | Кривая нагрузки 4

Кривая каталога; нужен подробный чертёж

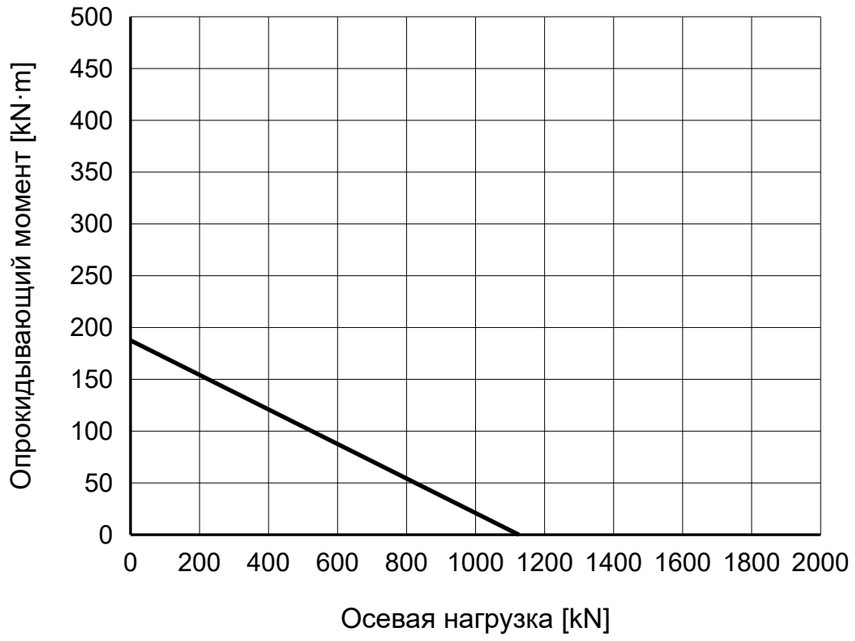

ПРИМЕЧАНИЯ

Размеры в mm. Справочный чертёж; не измерять по масштабу.

Источник: TGB ED.7 (2021); размеры на с. 23; график нагрузки на с. 23, 4.

4 × M8×1 смазки; положение отверстий и глубину резьбы подтвердить.

TGB I.816.20.00.B — Страница изделия | MERYDOM

MERYDOM
Однорядное шариковое опорно-поворотное устройство
I.816.20.00.B
ИСТОЧНИК: TGB / I.20.B
СПРАВОЧНО | NTS | mm | Лист 1/1

MERYDOM.COM