LAGERSCHNITT

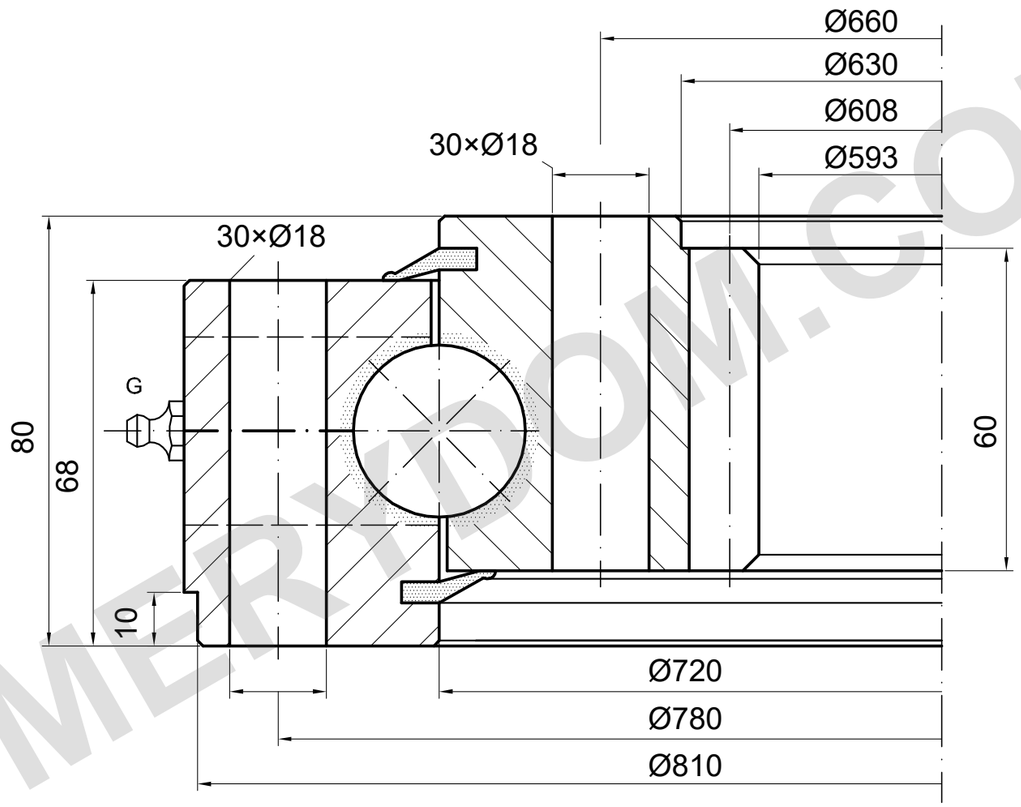

m=8 z=76 α=20°

TRAGFÄHIGKEIT

I.815.32.10.D.1

Zahnkraft (kN)

Fz nor: 37.9 kN

Fz max: 53.1 kN

Axial- / Kippmomentkurve nicht bestätigt

REFERENZHINWEISE

Maße in mm. Referenzzeichnung; nicht maßstäblich messen.

Quelle: TGB ED.7 (2021); Maße S. 26; Tragfähigkeitswerte S. 26.

Einbaupositionen und Schmierung sind zu bestätigen.

TGB I.815.32.10.D.1 — Produktseite | MERYDOM

MERYDOM
Einreihige Kugeldrehverbindung
I.815.32.10.D.1
REFERENZ: TGB / I.32.D
REFERENZ | NTS | mm | Blatt 1/1

MERYDOM.COM