LAGERSCHNITT

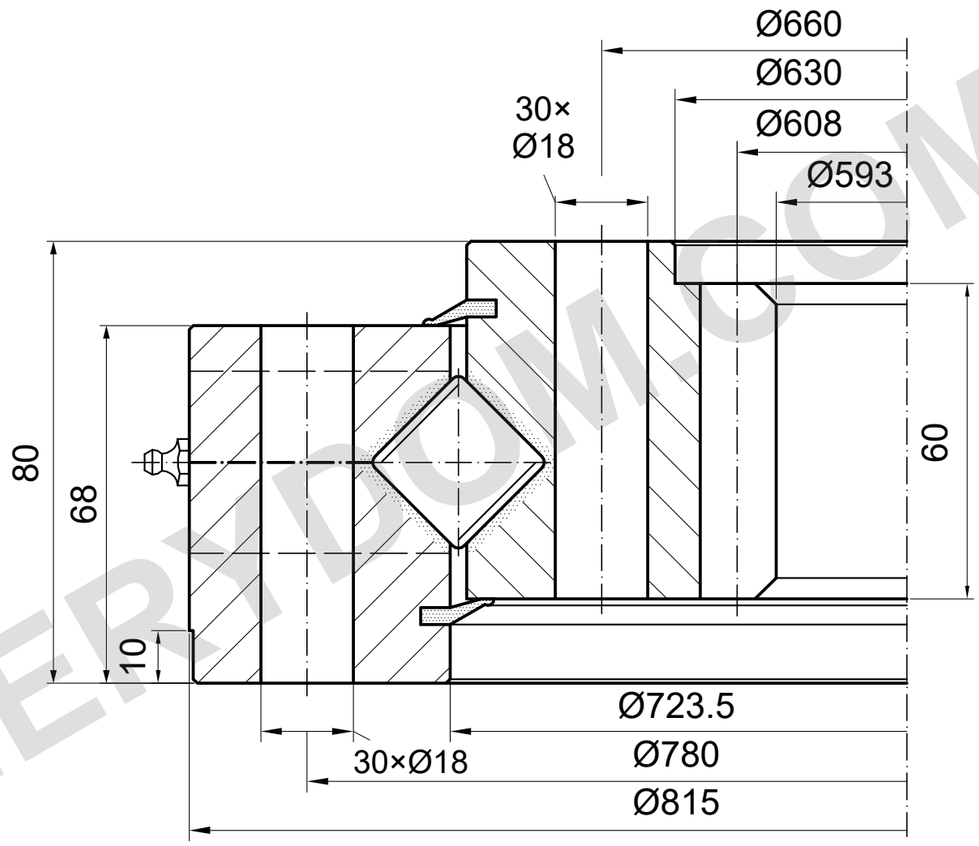

m=8 z=76 α=20°

TRAGFÄHIGKEIT

I.815.25.15.D.1-RV | Lastkurve 5

Katalogkurve; Detailzeichnung erforderlich

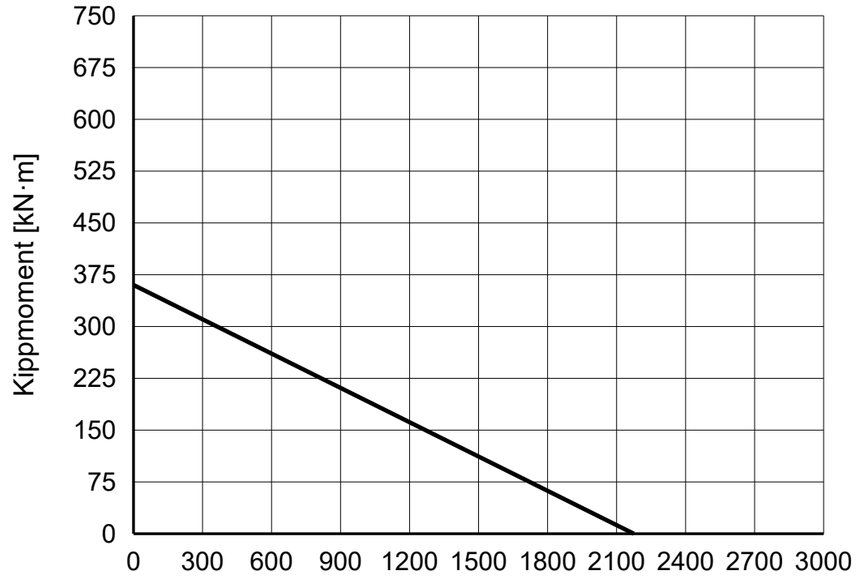

REFERENZHINWEISE

Maße in mm. Referenzzeichnung; nicht maßstäblich messen.

Quelle: TGB ED.7 (2021); Maße S. 27; Lastdiagramm S. 27, 5.

Einbaupositionen und Schmierung sind zu bestätigen.

TGB I.815.25.15.D.1-RV — Produktseite | MERYDOM

MERYDOM
Kreuzrollen-Drehverbindung
I.815.25.15.D.1-RV
REFERENZ: TGB / I.20-25.D-R
REFERENZ | NTS | mm | Blatt 1/1

MERYDOM.COM