РАЗРЕЗ ПОДШИПНИКА

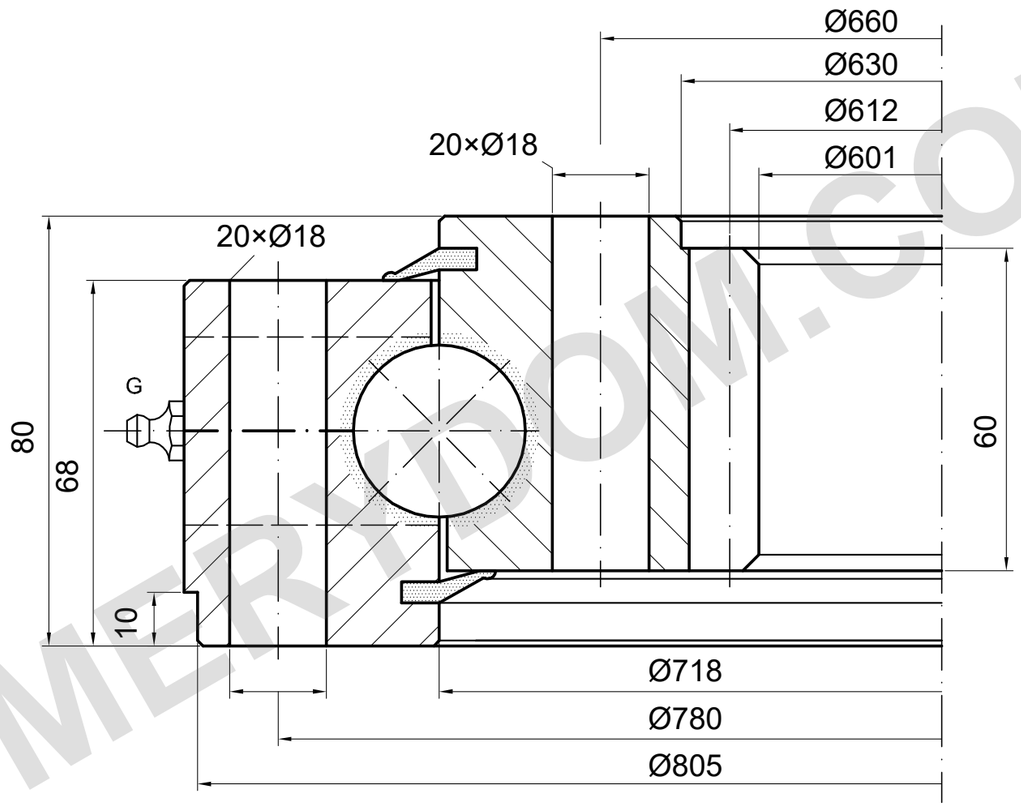

m=6 z=102 α=20°

НЕСУЩАЯ СПОСОБНОСТЬ

I.810.32.00.D.1

Сила на зубе (кН)

Fz nor: 28.8 kN

Fz max: 40.3 kN

Кривая нагрузки и момента не подтверждена

ПРИМЕЧАНИЯ

Размеры в mm. Справочный чертёж; не измерять по масштабу.

Источник: TGB ED.7 (2021); размеры на с. 26; допустимые нагрузки на с. 26.

Положение монтажных отверстий и смазку подтвердить.

TGB I.810.32.00.D.1 — Страница изделия | MERYDOM

MERYDOM
Однорядное шариковое опорно-поворотное устройство
I.810.32.00.D.1
ИСТОЧНИК: TGB / I.32.D
СПРАВОЧНО | NTS | mm | Лист 1/1

MERYDOM.COM