РАЗРЕЗ ПОДШИПНИКА

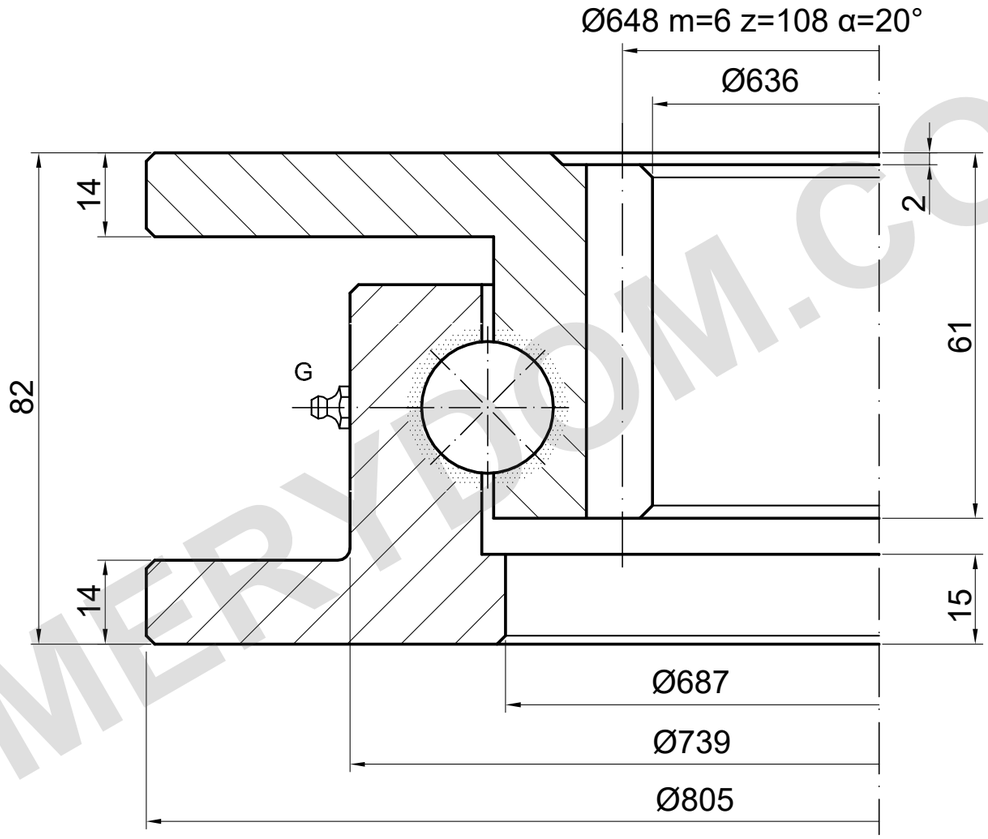

G: 2×DIN 71412 AM 6×1 (ED.7)

НЕСУЩАЯ СПОСОБНОСТЬ

I.800.22.00.A | Кривая нагрузки 4

Кривая каталога; нужен подробный чертёж

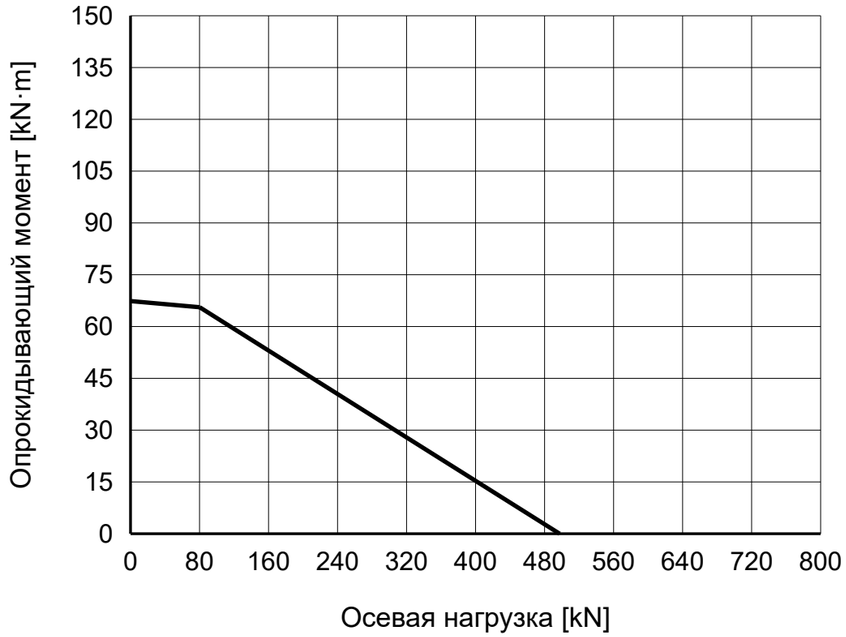

ПРИМЕЧАНИЯ

Размеры в mm. Справочный чертёж; не измерять по масштабу.

Источник: TGB ED.7 (2021); размеры на с. 21; график нагрузки на с. 21, 4.

Монтажные данные и положения требуют подтверждения.

TGB I.800.22.00.A — Страница изделия | MERYDOM

MERYDOM
Однорядное шариковое опорно-поворотное устройство
I.800.22.00.A
ИСТОЧНИК: TGB / I.22.A
СПРАВОЧНО | NTS | mm | Лист 1/1

MERYDOM.COM