## SEZIONE DEL CUSCINETTO

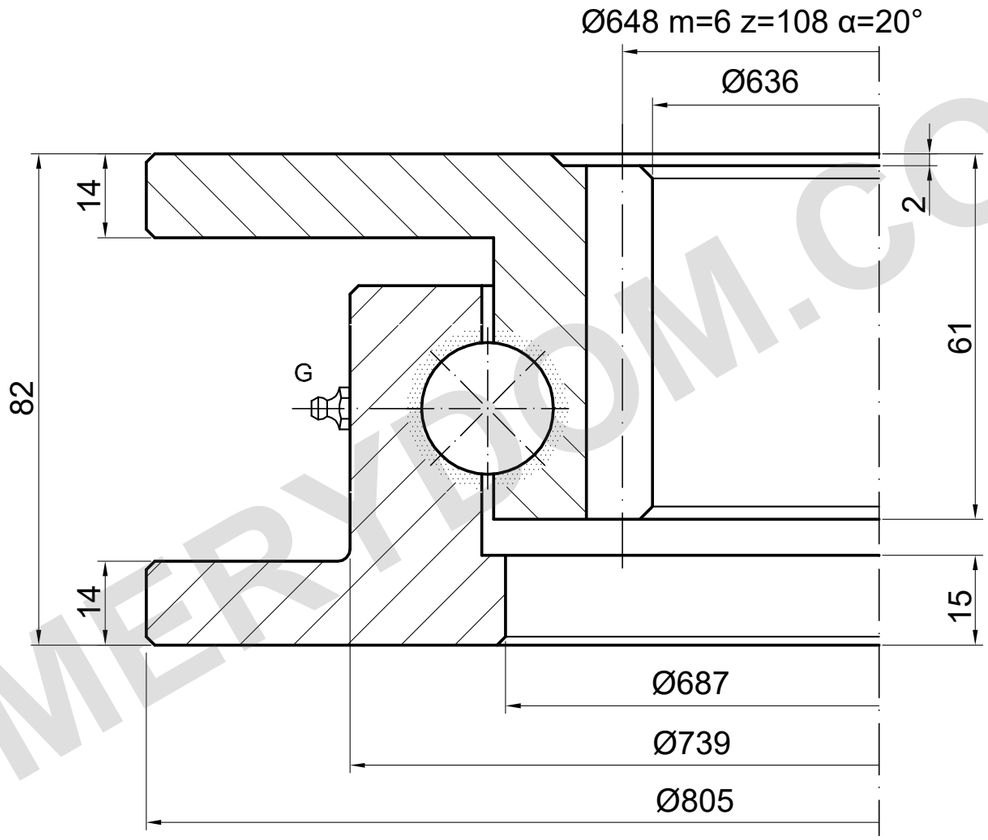


G: 2×DIN 71412 AM 6×1 (ED.7)

## CAPACITÀ DI CARICO

I.800.22.00.A | Curva di carico 4

Curva di catalogo; serve il disegno dettagliato

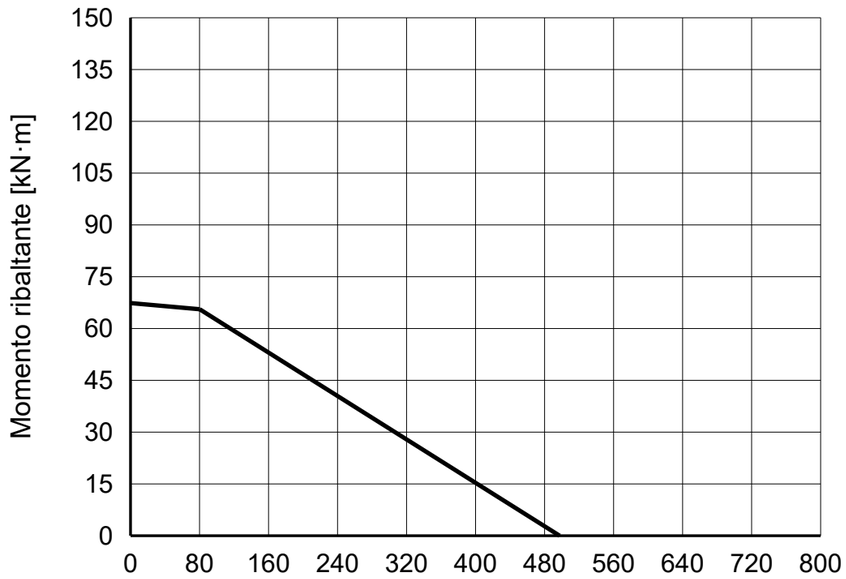


### NOTE DI RIFERIMENTO

Dimensioni in mm. Disegno di riferimento; non misurare in scala.

Fonte: TGB ED.7 (2021); dimensioni p. 21; curva di carico p. 21, 4.

Dati e posizioni di montaggio da confermare.

TGB I.800.22.00.A — Pagina del prodotto | MERYDOM

| |
|---|
| **MERYDOM** |
| Ralla a sfere a una fila |
| **I.800.22.00.A** |
| RIFERIMENTO: TGB / I.22.A |
| RIFERIMENTO \| NTS \| mm \| Foglio 1/1 |

MERYDOM.COM