RULMAN KESİTİ

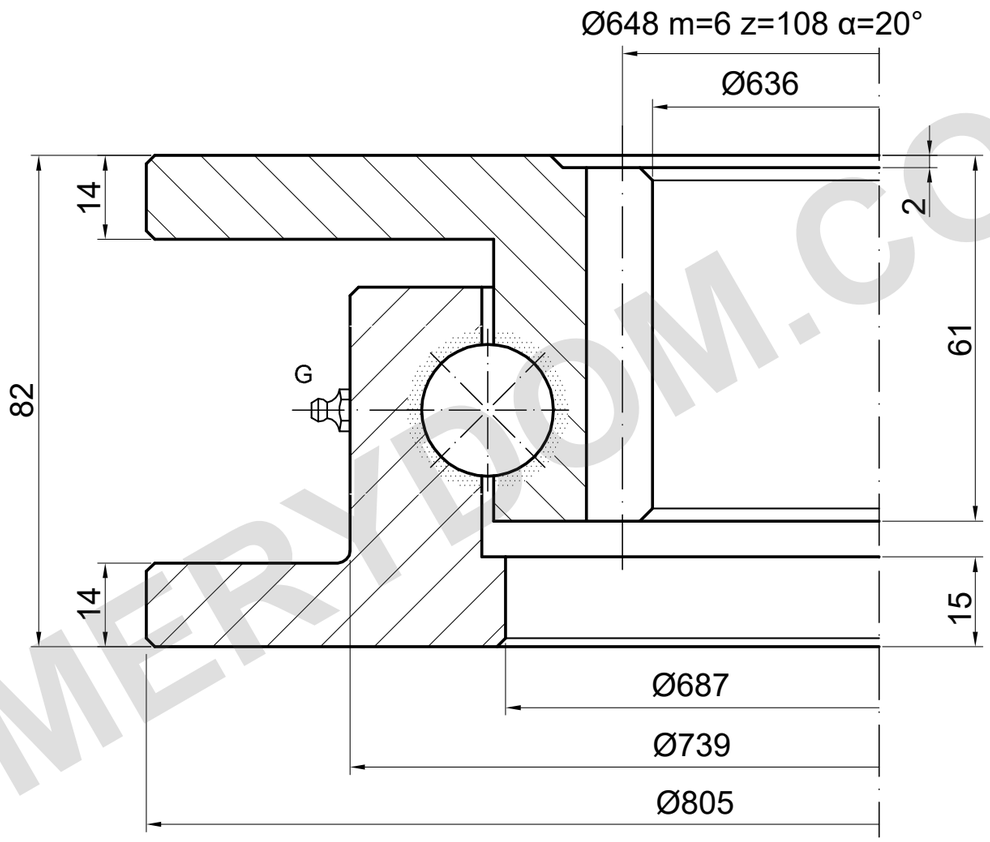

G: 2×DIN 71412 AM 6×1 (ED.7)

YÜK KAPASİTESİ

I.800.22.00.A-T | Yük eğrisi 4

Katalog eğrisi; ayrıntılı çizim gereklidir

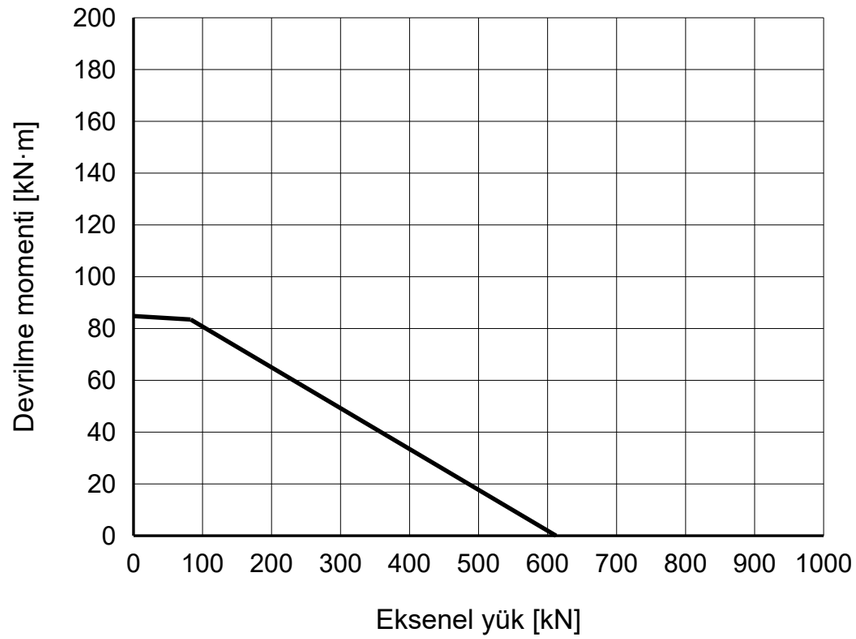

REFERANS NOTLARI

Ölçüler mm cinsindendir. Referans çizim; ölçekten ölçmeyin.

Kaynak: TGB ED.7 (2021); ölçüler s. 22; yük eğrisi s. 22, 4.

Montaj bilgileri ve konumları doğrulanmalıdır.

TGB I.800.22.00.A-T — Ürün sayfası | MERYDOM

MERYDOM
Tek sıralı bilyalı döner tabla rulmanı
I.800.22.00.A-T
REFERANS: TGB / I.22.A.T
REFERANS | NTS | mm | Sayfa 1/1

MERYDOM.COM