## SECCIÓN DEL RODAMIENTO

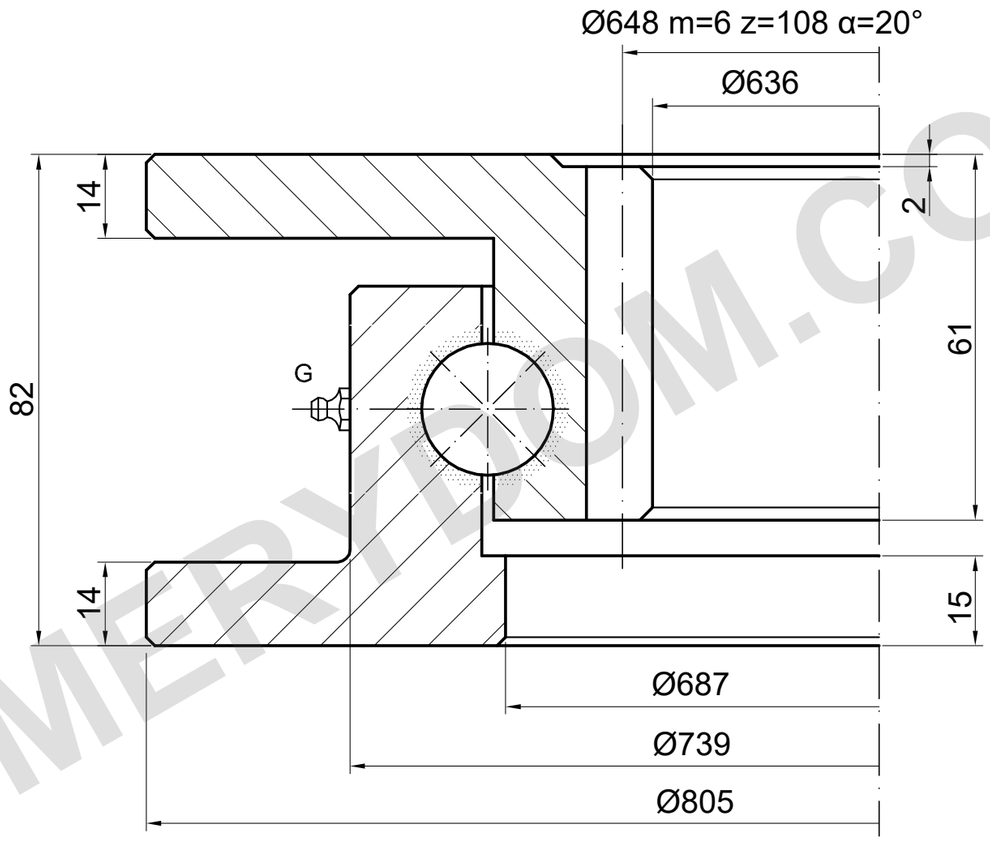


G: 2×DIN 71412 AM 6×1 (ED.7)

## CAPACIDAD DE CARGA

I.800.22.00.A-T | Curva de carga 4

Curva de catálogo; se requiere plano detallado

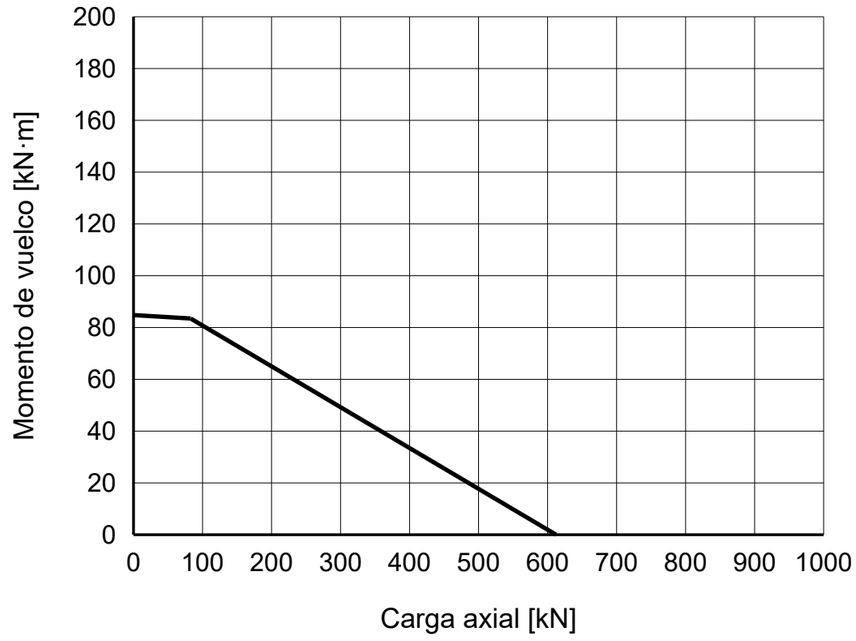


### NOTAS DE REFERENCIA

Dimensiones en mm. Plano de referencia; no medir a escala.

Fuente: TGB ED.7 (2021); dimensiones pág. 22; curva de carga pág. 22, 4.

Los datos y las posiciones de montaje deben confirmarse.

TGB I.800.22.00.A-T — Página del producto | MERYDOM

| |
|---|
| **MERYDOM** |
| Corona de giro de bolas de una hilera |
| **I.800.22.00.A-T** |
| REFERENCIA: TGB / I.22.A.T |
| REFERENCIA \| NTS \| mm \| Hoja 1/1 |

MERYDOM.COM