## LAGERSCHNITT

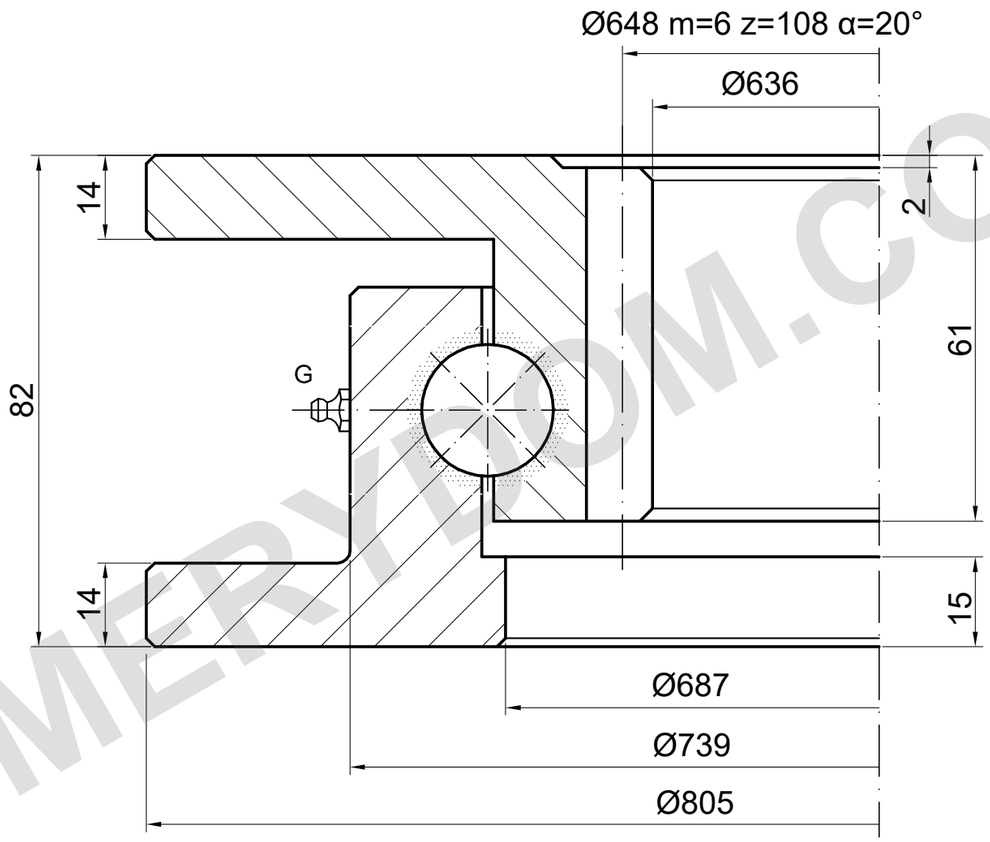


G: 2×DIN 71412 AM 6×1 (ED.7)

## TRAGFÄHIGKEIT

I.800.22.00.A-T | Lastkurve 4

Katalogkurve; Detailzeichnung erforderlich

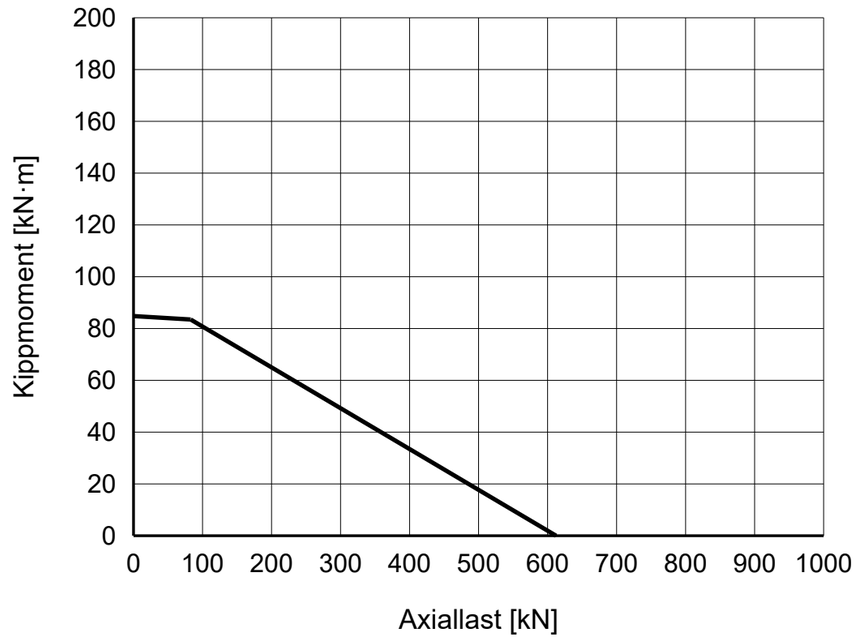


### REFERENZHINWEISE

Maße in mm. Referenzzeichnung; nicht maßstäblich messen.

Quelle: TGB ED.7 (2021); Maße S. 22; Lastdiagramm S. 22, 4.

Montageangaben und Positionen sind zu bestätigen.

TGB I.800.22.00.A-T — Produktseite | MERYDOM

| |
|---|
| **MERYDOM** |
| Einreihige Kugeldrehverbindung |
| **I.800.22.00.A-T** |
| REFERENZ: TGB / I.22.A.T |
| REFERENZ \| NTS \| mm \| Blatt 1/1 |

MERYDOM.COM