SEÇÃO DO ROLAMENTO

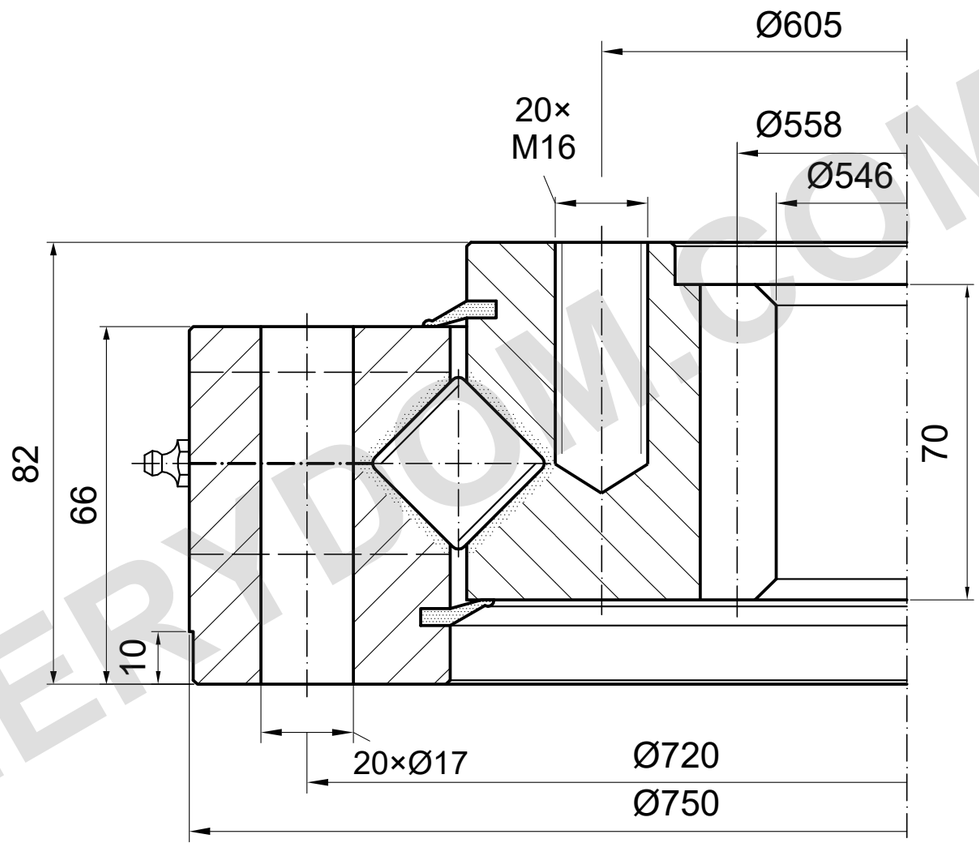

m=6 z=93 α=20°

CAPACIDADE DE CARGA

I.750.25.15.D.3-RV | Curva de carga 4

Somente pista; limite dos parafusos não confirmado

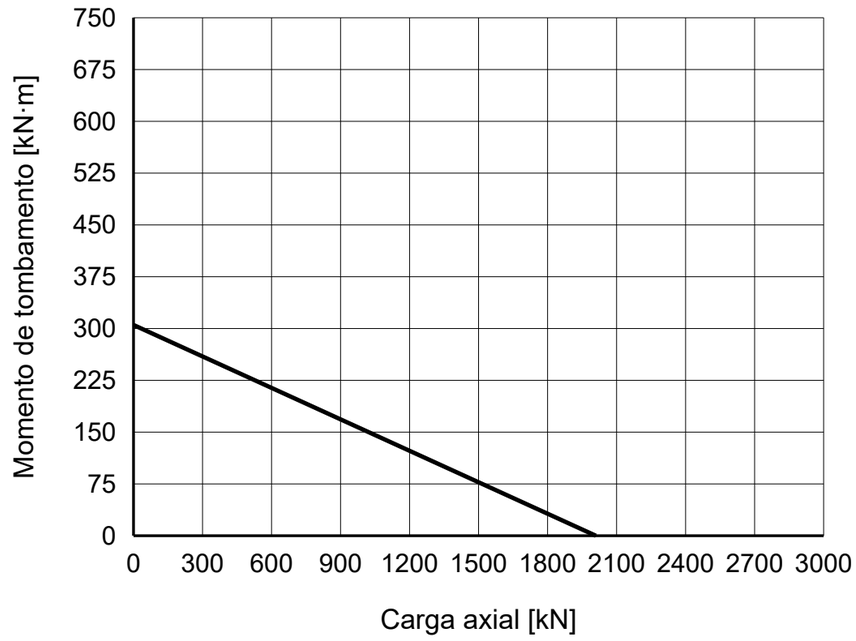

NOTAS DE REFERÊNCIA

Dimensões em mm. Desenho de referência; não medir em escala.

Fonte: TGB ED.7 (2021); dimensões p. 27; curva de carga p. 27, 4.

ED.7 omite ressalto; diâmetro varia por edição; abertura e profundidade não confirmadas.

TGB I.750.25.15.D.3-RV — Página do produto | MERYDOM

Referência do catálogo TGB ED.7. Confirme as dimensões reais e os furos de montagem no desenho do pedido.

MERYDOM
Rolamento de giro de rolos cruzados
I.750.25.15.D.3-RV
REFERÊNCIA: TGB / I.20-25.D-R
REFERÊNCIA | NTS | mm | Folha 1/1

MERYDOM.COM