SEZIONE DEL CUSCINETTO

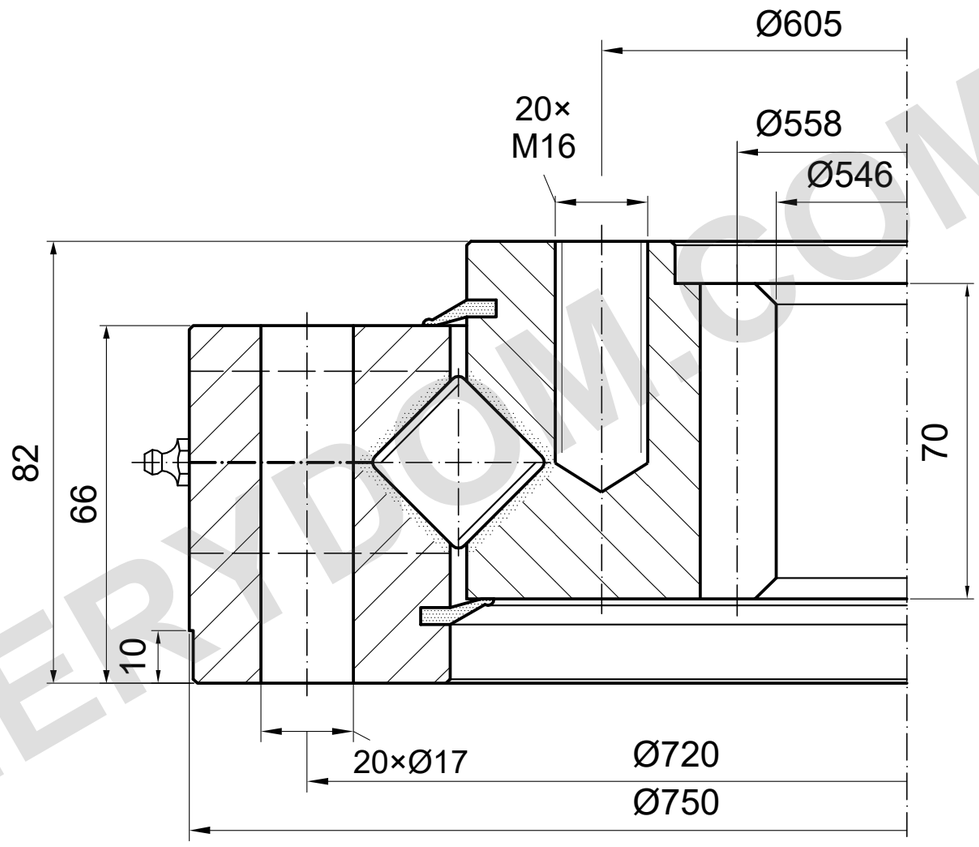

m=6 z=93 α=20°

CAPACITÀ DI CARICO

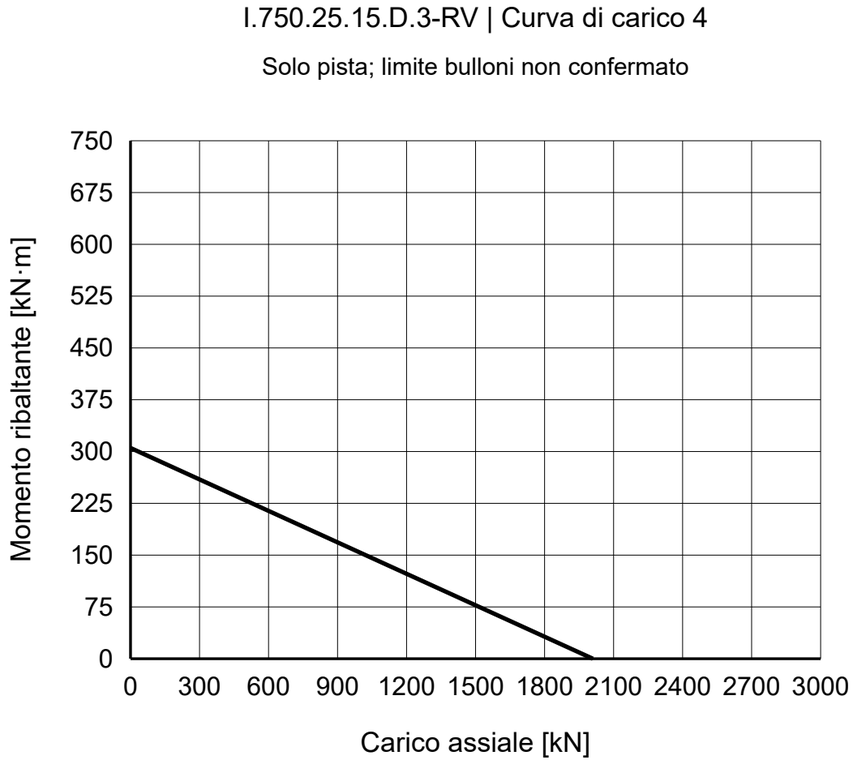

NOTE DI RIFERIMENTO

Dimensioni in mm. Disegno di riferimento; non misurare in scala.

Fonte: TGB ED.7 (2021); dimensioni p. 27; curva di carico p. 27, 4.

ED.7 omette la spalla; diametro diverso per edizione; apertura e profondità ignote.

TGB I.750.25.15.D.3-RV — Pagina del prodotto | MERYDOM

Riferimento al catalogo TGB ED.7. Le dimensioni effettive e i fori di montaggio vanno confermati sul disegno d’ordine.

MERYDOM
Ralla a rulli incrociati
I.750.25.15.D.3-RV
RIFERIMENTO: TGB / I.20-25.D-R
RIFERIMENTO | NTS | mm | Foglio 1/1

MERYDOM.COM