SECCIÓN DEL RODAMIENTO

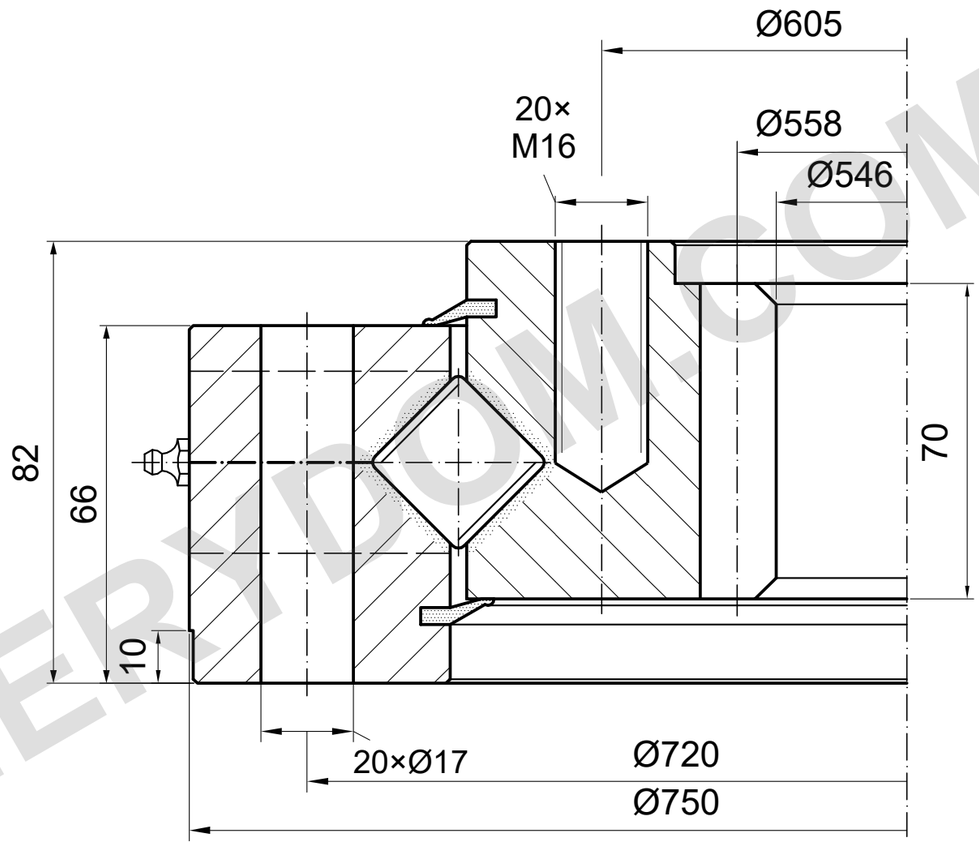

m=6 z=93 α=20°

CAPACIDAD DE CARGA

I.750.25.15.D.3-RV | Curva de carga 4

Solo pista; límite de pernos sin confirmar

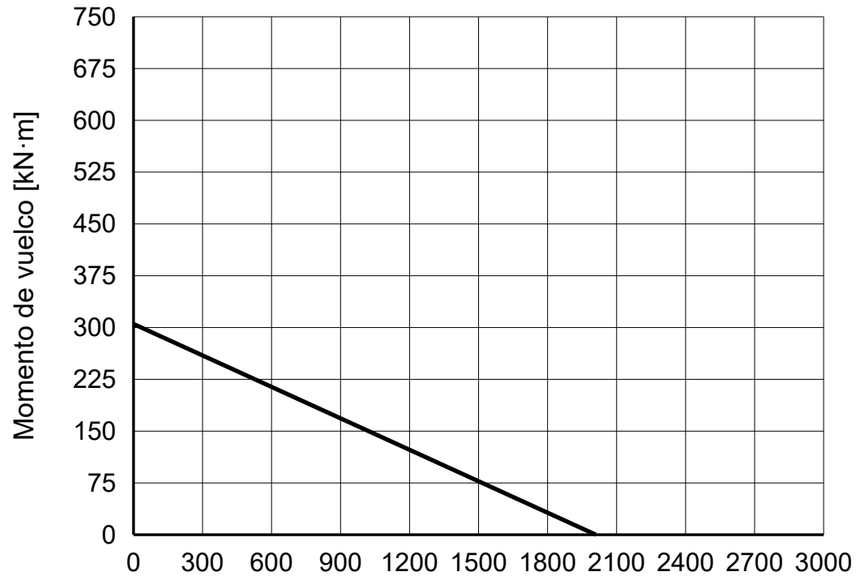

NOTAS DE REFERENCIA

Dimensiones en mm. Plano de referencia; no medir a escala.

Fuente: TGB ED.7 (2021); dimensiones pág. 27; curva de carga pág. 27, 4.

ED.7 omite resalte; diámetro varía por edición; entrada y profundidad sin confirmar.

TGB I.750.25.15.D.3-RV — Página del producto | MERYDOM

Referencia del catálogo TGB ED.7. Las dimensiones reales y los orificios de montaje se confirman con el plano del pedido.

MERYDOM
Corona de giro de rodillos cruzados
I.750.25.15.D.3-RV
REFERENCIA: TGB / I.20-25.D-R
REFERENCIA | NTS | mm | Hoja 1/1

MERYDOM.COM