LAGERSCHNITT

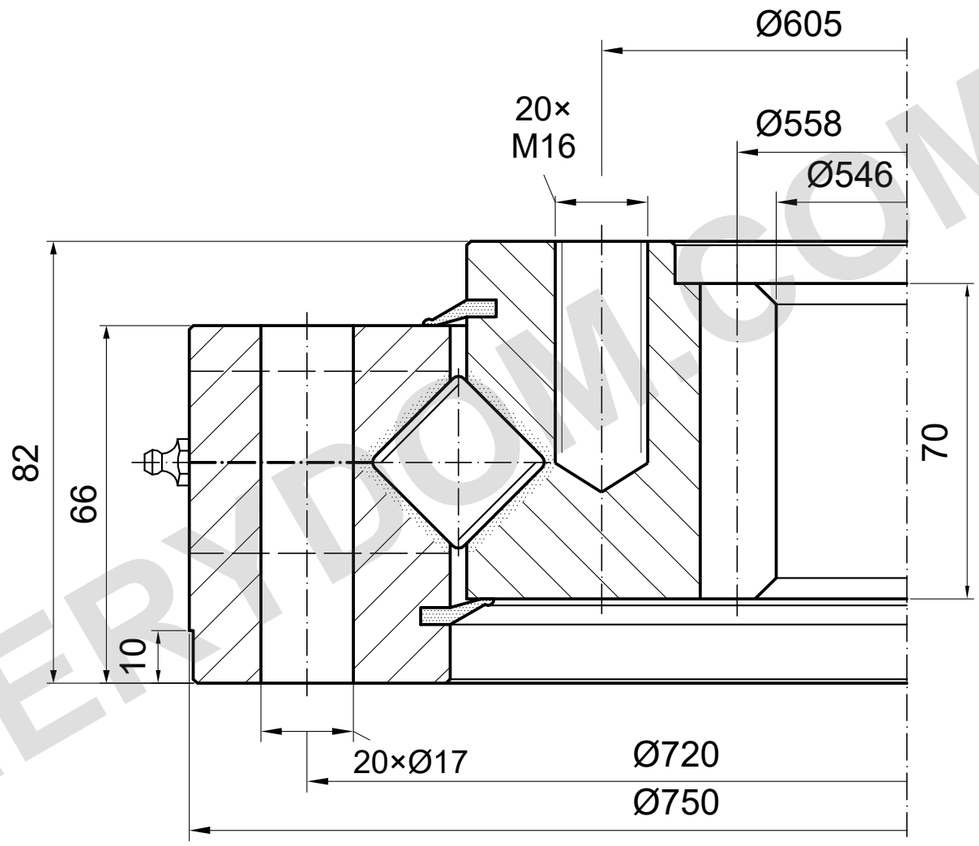

m=6 z=93 α=20°

TRAGFÄHIGKEIT

I.750.25.15.D.3-RV | Lastkurve 4

Nur Wälzbahn; Schraubengrenze ungeklärt

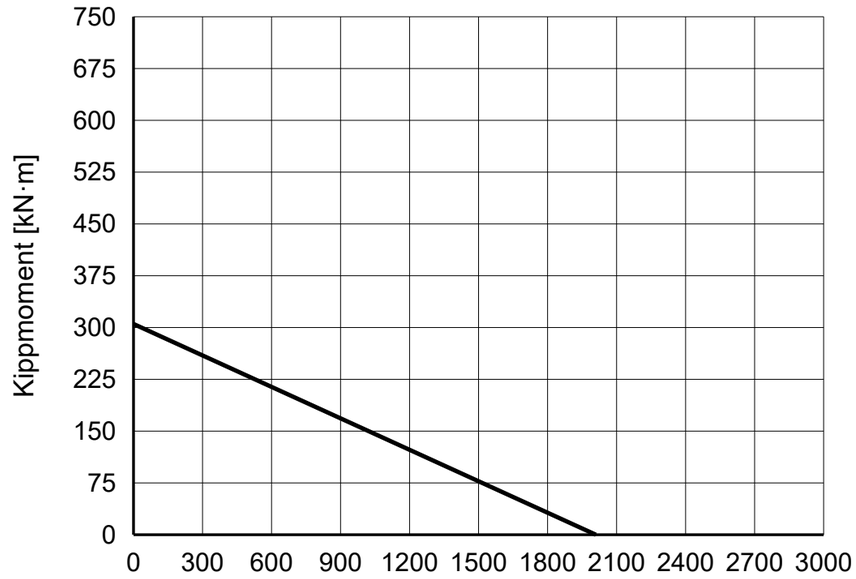

REFERENZHINWEISE

Maße in mm. Referenzzeichnung; nicht maßstäblich messen.

Quelle: TGB ED.7 (2021); Maße S. 27; Lastdiagramm S. 27, 4.

ED.7 ohne Schultermaß; Durchmesser je Ausgabe verschieden; Lochöffnung/-tiefe ungeklärt.

TGB I.750.25.15.D.3-RV — Produktseite | MERYDOM

Referenz nach TGB-Katalog ED.7. Maßgeblich für tatsächliche Abmessungen und Befestigungsbohrungen ist die Auftragszeichnung.

MERYDOM
Kreuzrollen-Drehverbindung
I.750.25.15.D.3-RV
REFERENZ: TGB / I.20-25.D-R
REFERENZ | NTS | mm | Blatt 1/1

MERYDOM.COM