## РАЗРЕЗ ПОДШИПНИКА

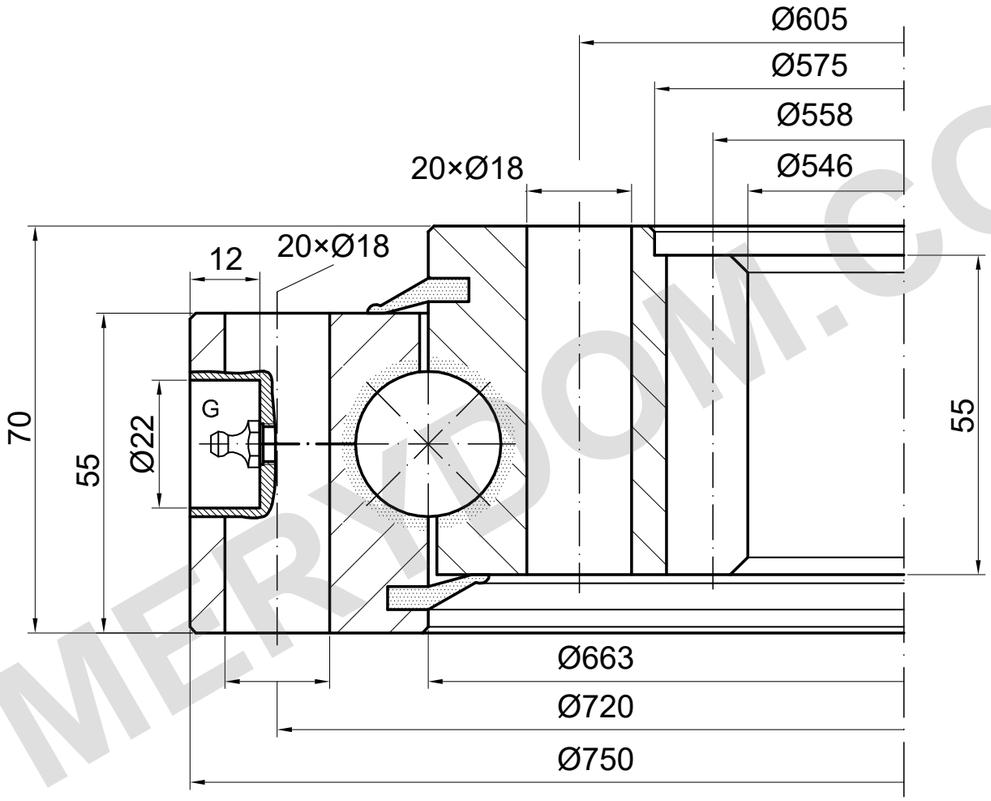


m=6 z=93 α=20°

G: количество и расположение требуют подтверждения

## НЕСУЩАЯ СПОСОБНОСТЬ

I.750.25.00.D.1 | Кривая нагрузки 4

Нумерованная линия источника; другие ветви не отнесены

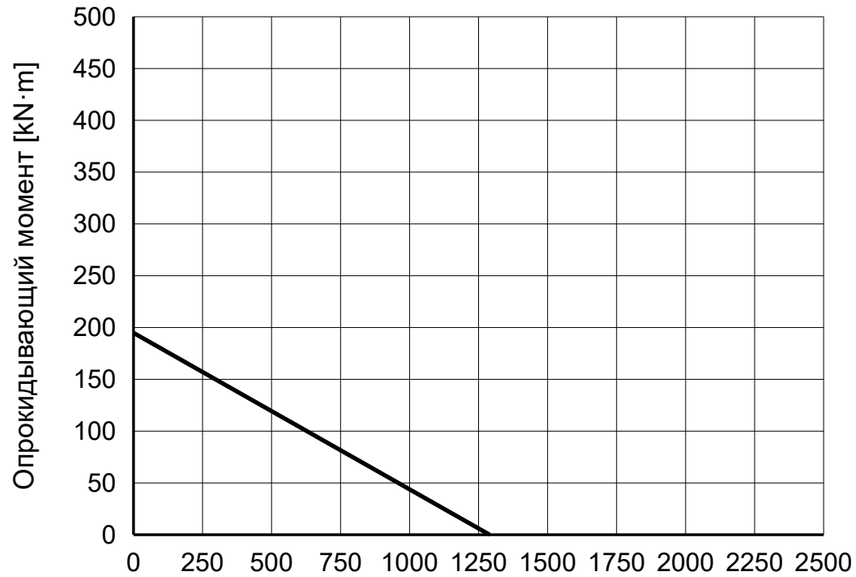


### ПРИМЕЧАНИЯ

Размеры в mm. Справочный чертёж; не измерять по масштабу.

Источник: TGB ED.7 (2021); размеры на с. 25; график нагрузки на с. 25, 4.

Монтажные данные и положения требуют подтверждения.

TGB I.750.25.00.D.1 — Страница изделия | MERYDOM

| |
|---|
| **MERYDOM** |
| Однорядное шариковое опорно-поворотное устройство |
| **I.750.25.00.D.1** |
| ИСТОЧНИК: TGB / I.25.D |
| СПРАВОЧНО \| NTS \| mm \| Лист 1/1 |

MERYDOM.COM