RULMAN KESİTİ

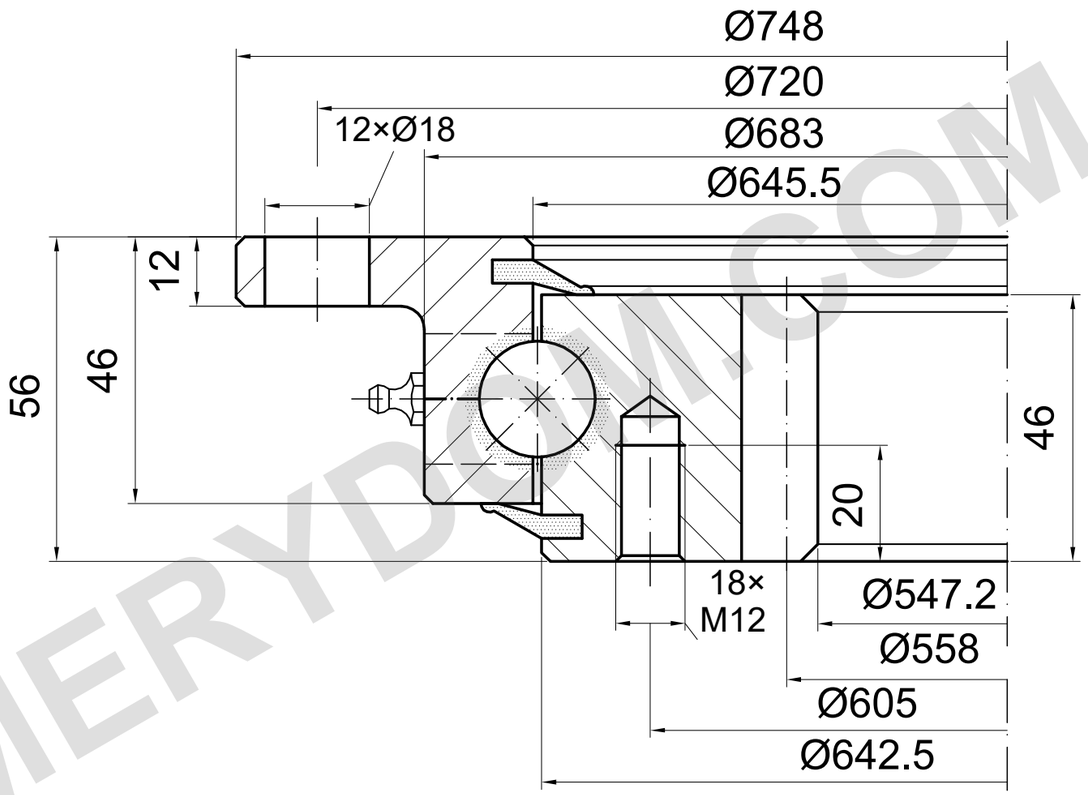

m=6 z=93 α=20°

YÜK KAPASİTESİ

I.750.20.00.C | Yük eğrisi 3

Katalog eğrisi; ayrıntılı çizim gereklidir

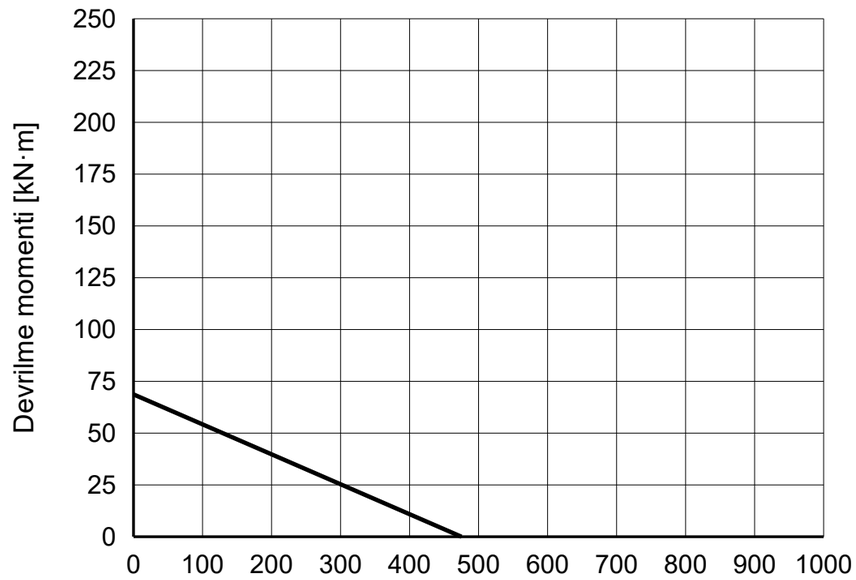

REFERANS NOTLARI

Ölçüler mm cinsindendir. Referans çizim; ölçekten ölçmeyin.

Kaynak: TGB ED.7 (2021); ölçüler s. 24; yük eğrisi s. 24, 3.

4 × M8×1 gresörlük; delik konumu ve diş derinliği doğrulanmalı.

TGB I.750.20.00.C — Ürün sayfası | MERYDOM

MERYDOM
Tek sıralı bilyalı döner tabla rulmanı
I.750.20.00.C
REFERANS: TGB / I.20.C
REFERANS | NTS | mm | Sayfa 1/1

MERYDOM.COM