SEÇÃO DO ROLAMENTO

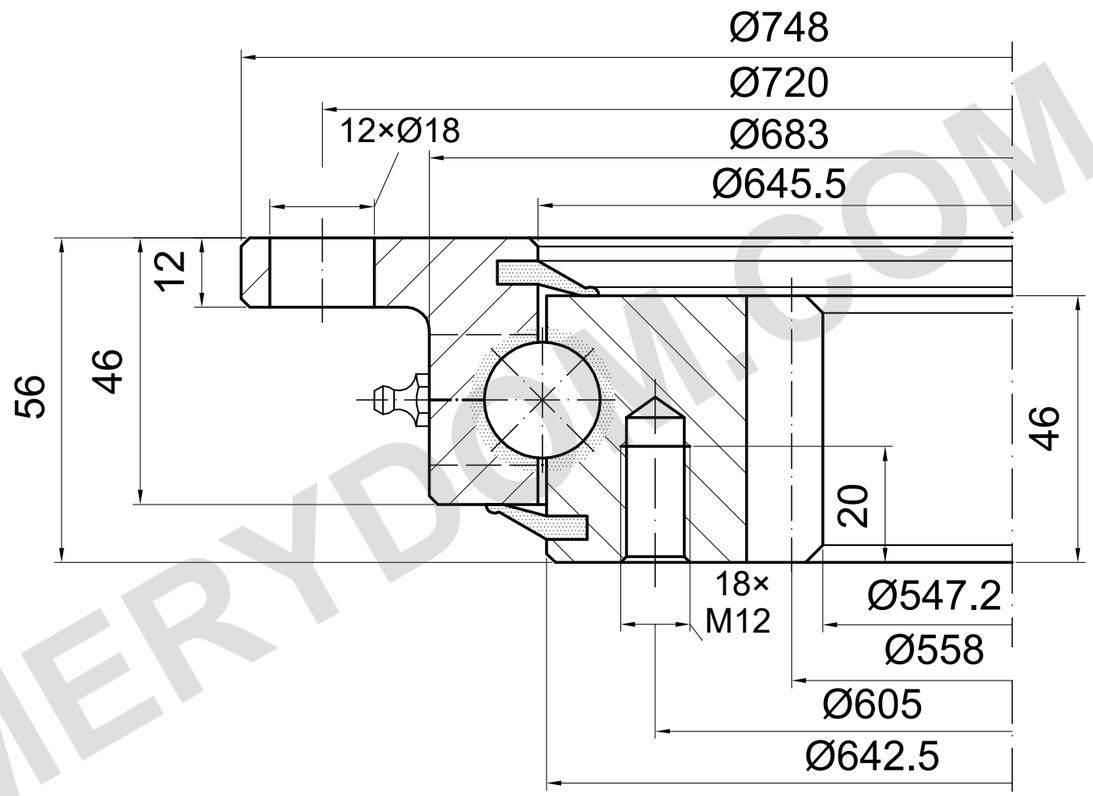

m=6 z=93 α=20°

CAPACIDADE DE CARGA

I.750.20.00.C | Curva de carga 3

Curva de catálogo; desenho detalhado necessário

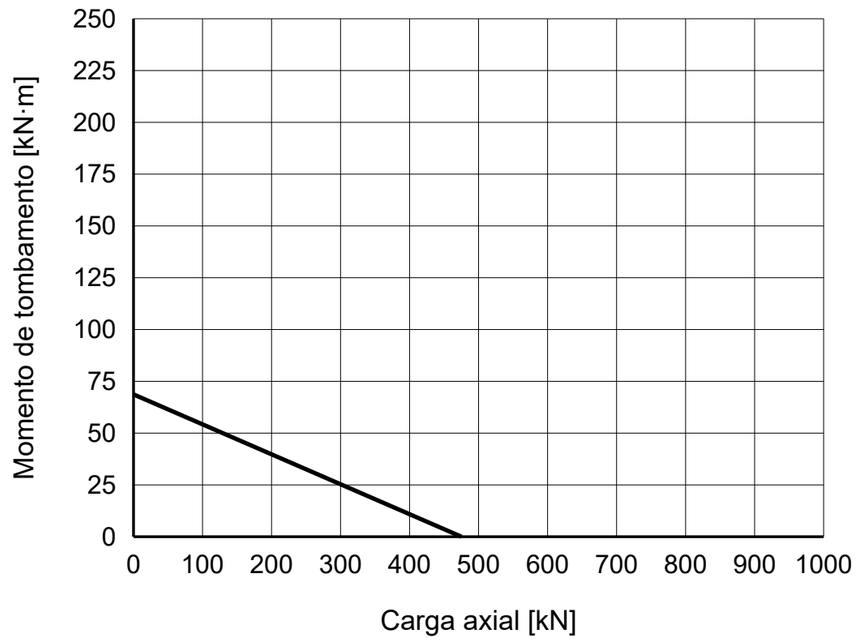

NOTAS DE REFERÊNCIA

Dimensões em mm. Desenho de referência; não medir em escala.

Fonte: TGB ED.7 (2021); dimensões p. 24; curva de carga p. 24, 3.

4 × M8×1 graxeiras; confirmar posições e profundidade da rosca.

TGB I.750.20.00.C — Página do produto | MERYDOM

MERYDOM
Rolamento de giro de uma carreira de esferas
I.750.20.00.C
REFERÊNCIA: TGB / I.20.C
REFERÊNCIA | NTS | mm | Folha 1/1

MERYDOM.COM