LAGERSCHNITT

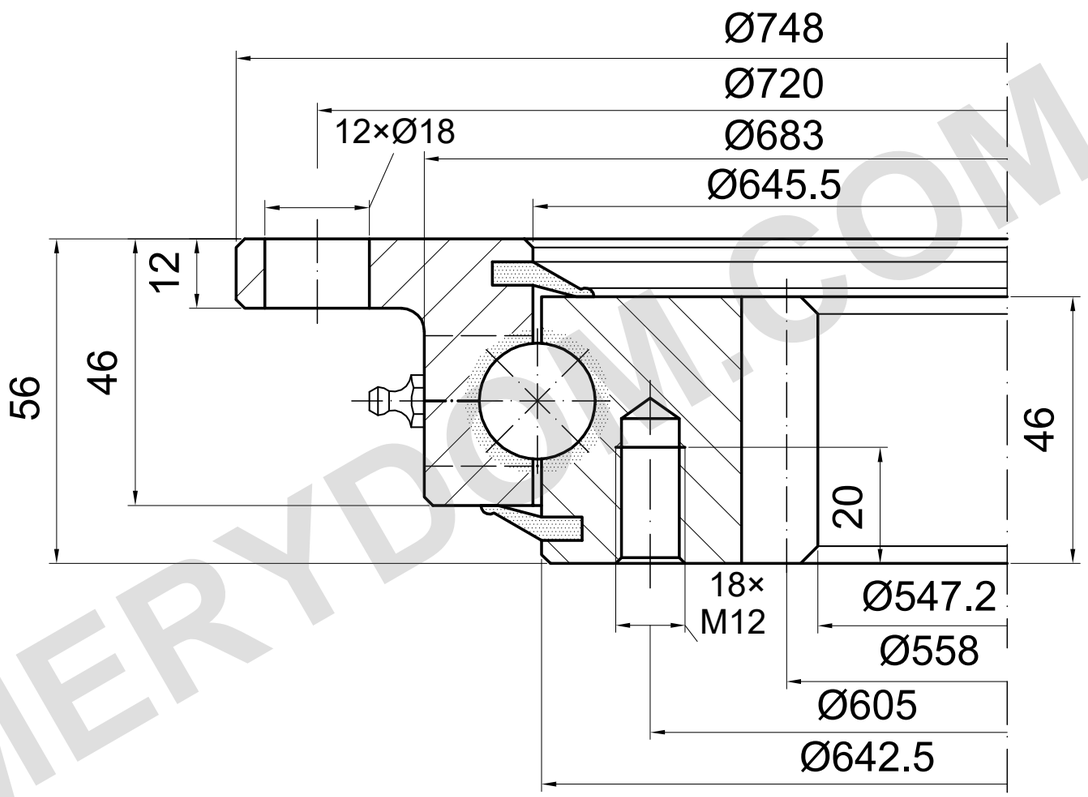

m=6 z=93 α=20°

TRAGFÄHIGKEIT

I.750.20.00.C | Lastkurve 3

Katalogkurve; Detailzeichnung erforderlich

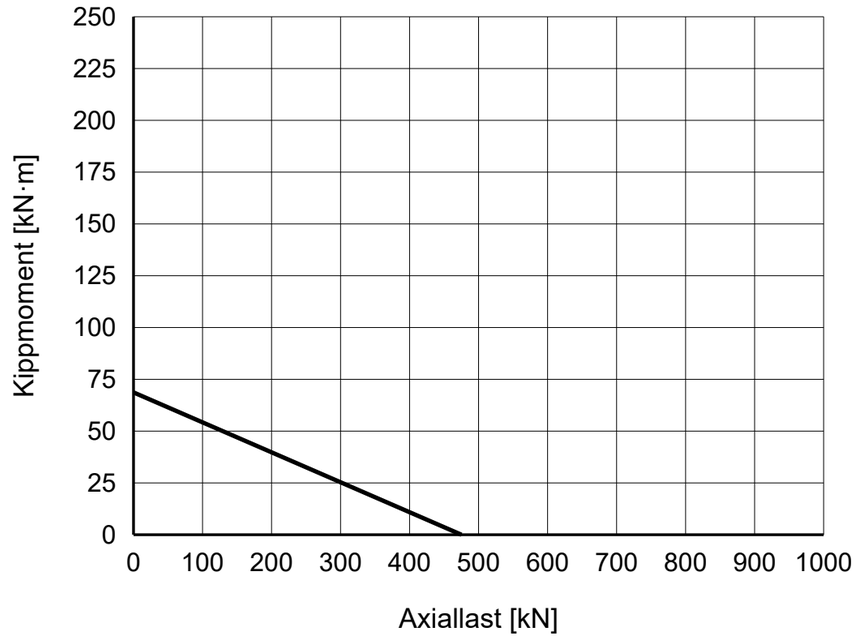

REFERENZHINWEISE

Maße in mm. Referenzzeichnung; nicht maßstäblich messen.

Quelle: TGB ED.7 (2021); Maße S. 24; Lastdiagramm S. 24, 3.

4 × M8×1 Schmiernippel; Bohrungsposition und Gewindetiefe bestätigen.

TGB I.750.20.00.C — Produktseite | MERYDOM

MERYDOM
Einreihige Kugeldrehverbindung
I.750.20.00.C
REFERENZ: TGB / I.20.C
REFERENZ | NTS | mm | Blatt 1/1

MERYDOM.COM