RULMAN KESİTİ

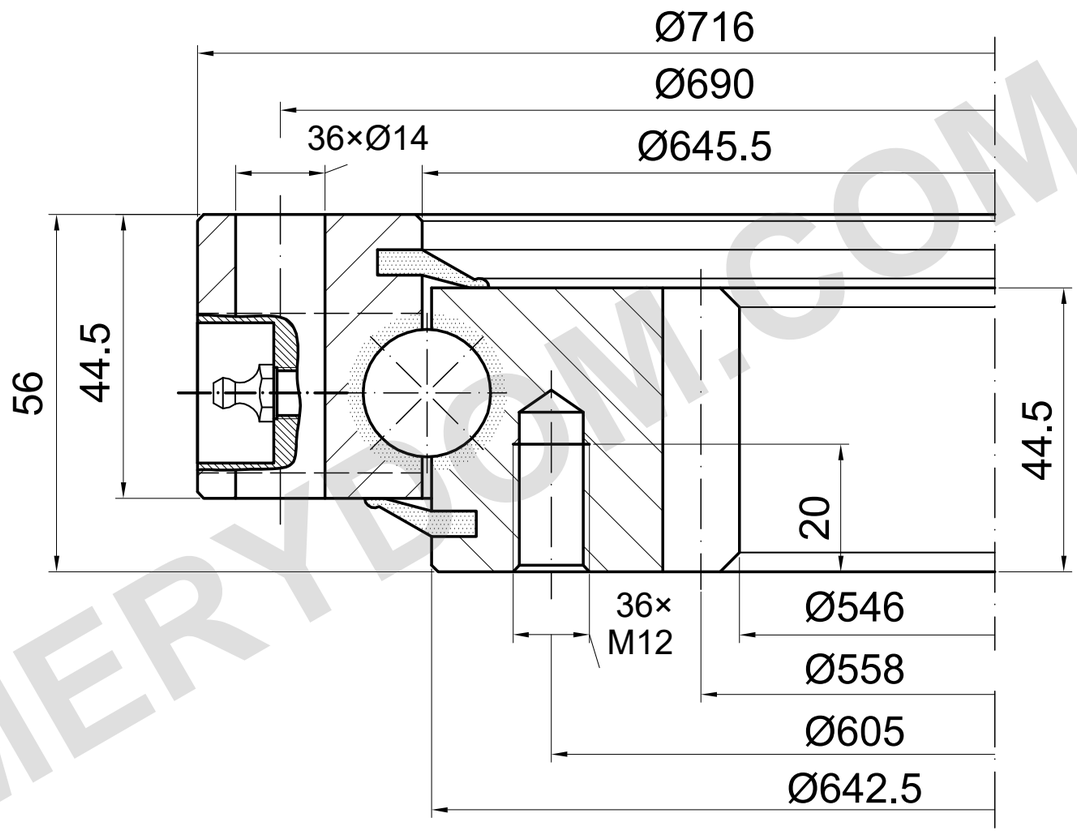

m=6 z=93 α=20°

YÜK KAPASİTESİ

I.716.20.00.B | Yük eğrisi 3

Katalog eğrisi; ayrıntılı çizim gereklidir

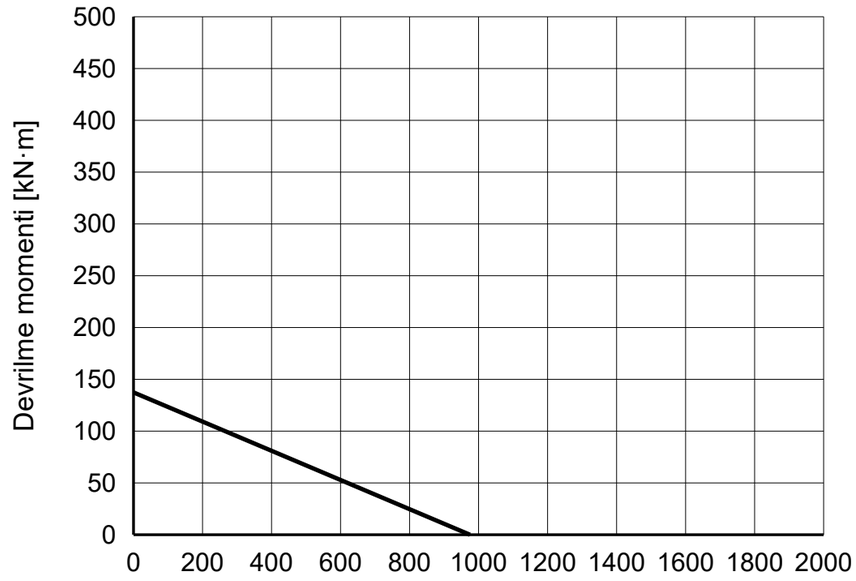

REFERANS NOTLARI

Ölçüler mm cinsindendir. Referans çizim; ölçekten ölçmeyin.

Kaynak: TGB ED.7 (2021); ölçüler s. 23; yük eğrisi s. 23, 3.

4 × M8×1 gresörlük; delik konumu ve diş derinliği doğrulanmalı.

TGB I.716.20.00.B — Ürün sayfası | MERYDOM

MERYDOM
Tek sıralı bilyalı döner tabla rulmanı
I.716.20.00.B
REFERANS: TGB / I.20.B
REFERANS | NTS | mm | Sayfa 1/1

MERYDOM.COM