SEZIONE DEL CUSCINETTO

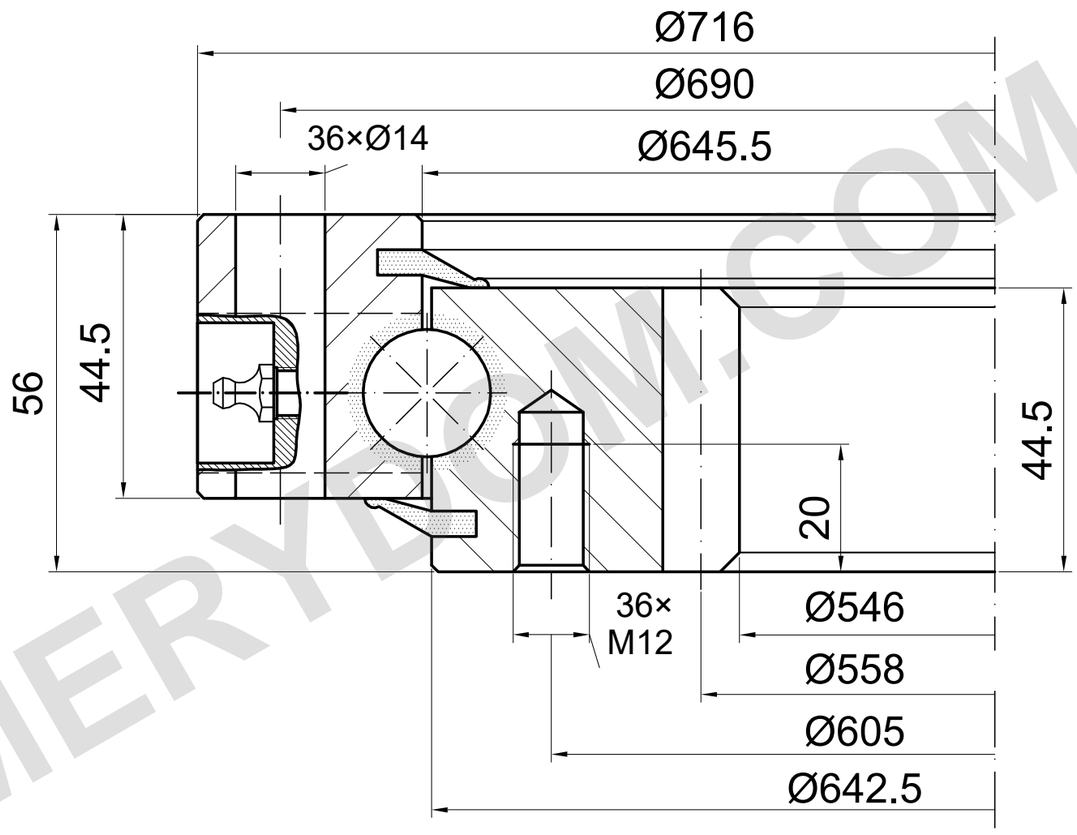

m=6 z=93 α=20°

CAPACITÀ DI CARICO

I.716.20.00.B | Curva di carico 3

Curva di catalogo; serve il disegno dettagliato

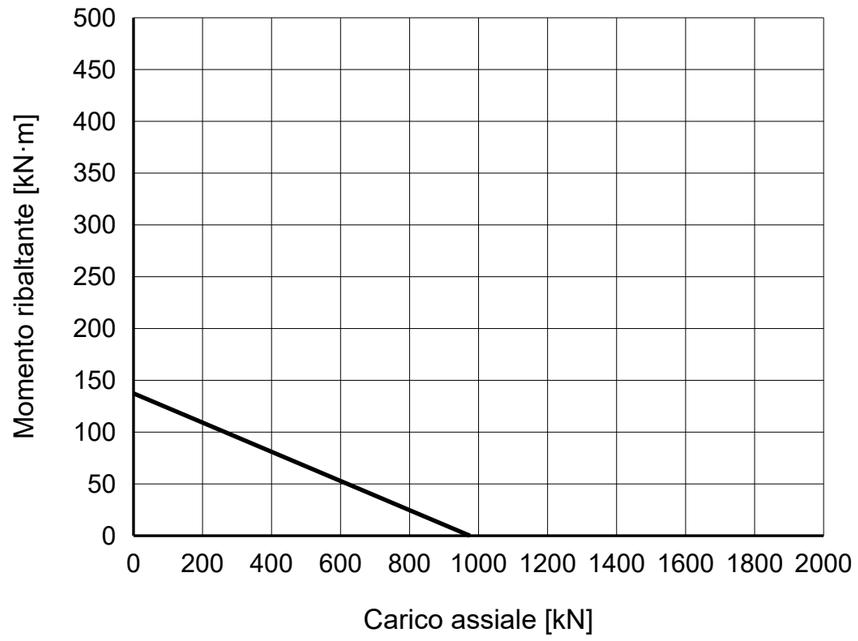

NOTE DI RIFERIMENTO

Dimensioni in mm. Disegno di riferimento; non misurare in scala.

Fonte: TGB ED.7 (2021); dimensioni p. 23; curva di carico p. 23, 3.

4 × M8×1 ingrassatori; confermare posizioni e profondità filetto.

TGB I.716.20.00.B — Pagina del prodotto | MERYDOM

MERYDOM
Ralla a sfere a una fila
I.716.20.00.B
RIFERIMENTO: TGB / I.20.B
RIFERIMENTO | NTS | mm | Foglio 1/1

MERYDOM.COM