RULMAN KESİTİ

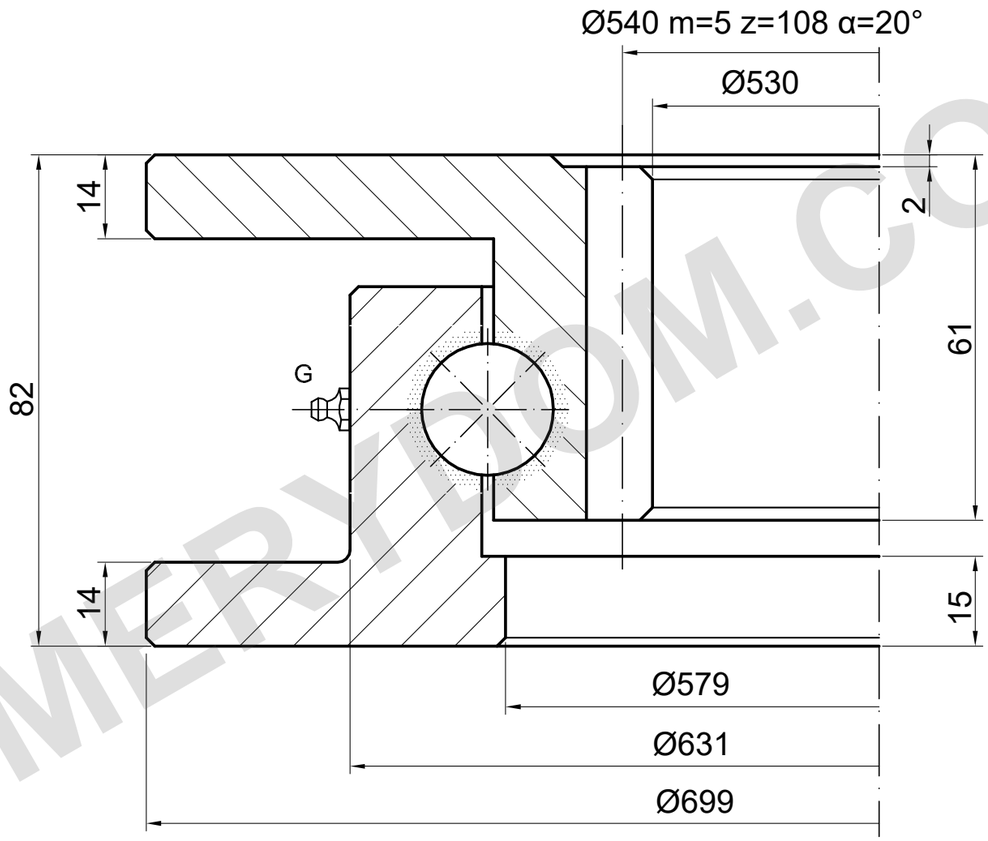

G: 2×DIN 71412 AM 6×1 (ED.7)

YÜK KAPASİTESİ

I.700.22.00.A | Yük eğrisi 3

Katalog eğrisi; ayrıntılı çizim gereklidir

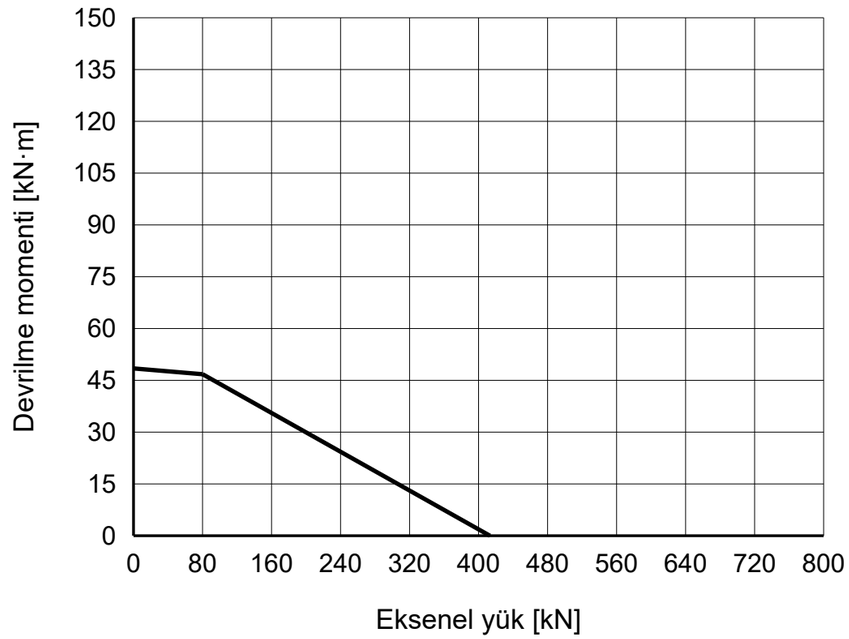

REFERANS NOTLARI

Ölçüler mm cinsindendir. Referans çizim; ölçekten ölçmeyin.

Kaynak: TGB ED.7 (2021); ölçüler s. 21; yük eğrisi s. 21, 3.

Montaj bilgileri ve konumları doğrulanmalıdır.

TGB I.700.22.00.A — Ürün sayfası | MERYDOM

MERYDOM
Tek sıralı bilyalı döner tabla rulmanı
I.700.22.00.A
REFERANS: TGB / I.22.A
REFERANS | NTS | mm | Sayfa 1/1

MERYDOM.COM