RULMAN KESİTİ

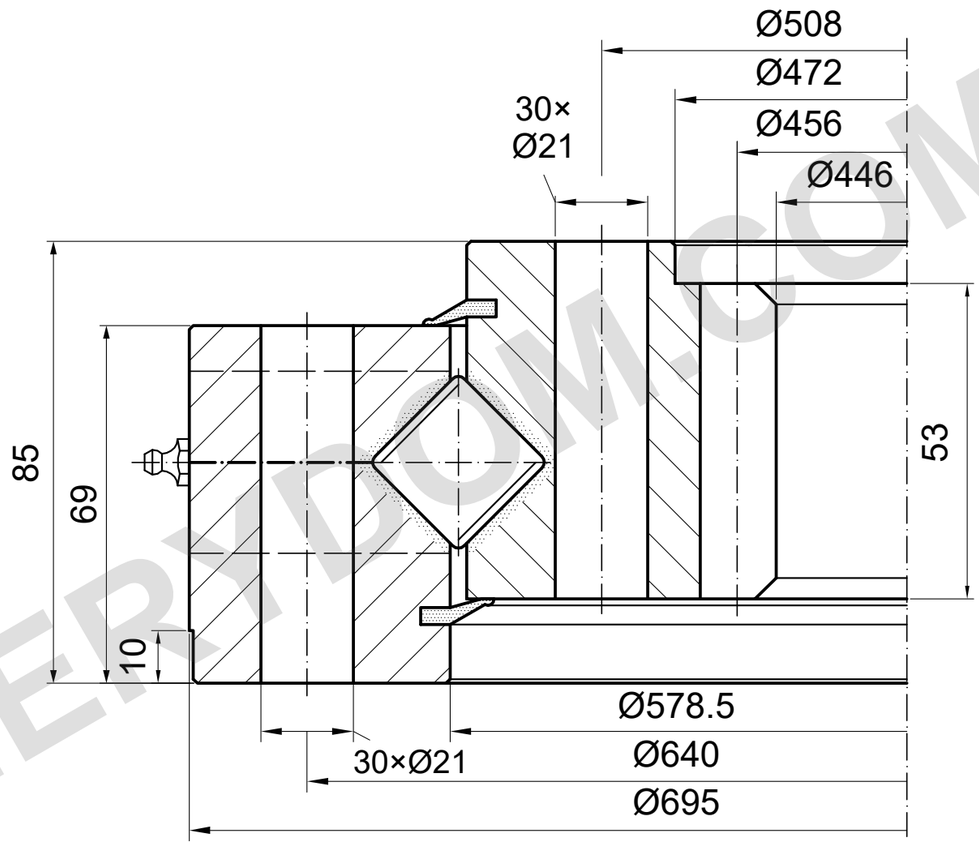

m=6 z=76 α=20°

YÜK KAPASİTESİ

I.695.25.15.D.1-RV | Yük eğrisi 3

Katalog eğrisi; ayrıntılı çizim gereklidir

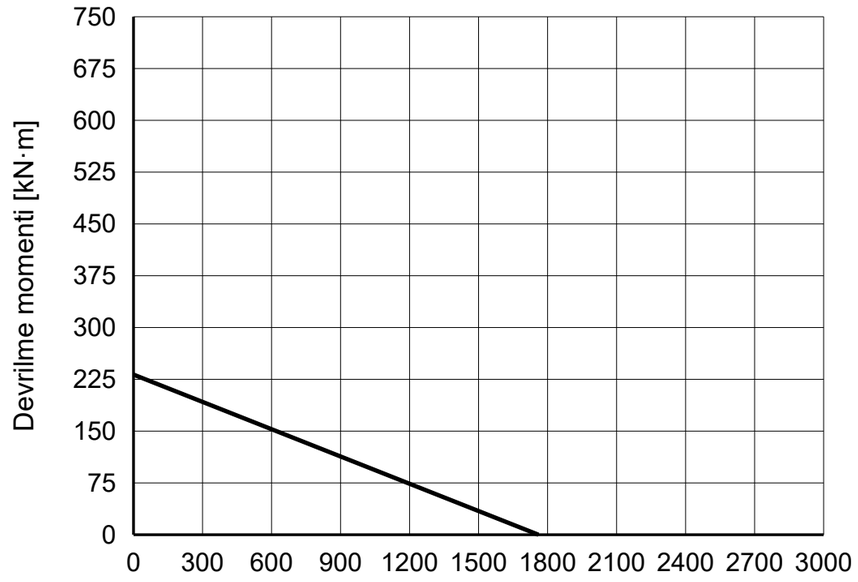

REFERANS NOTLARI

Ölçüler mm cinsindendir. Referans çizim; ölçekten ölçmeyin.

Kaynak: TGB ED.7 (2021); ölçüler s. 27; yük eğrisi s. 27, 3.

Montaj konumları ve yağlama ayrıntıları doğrulanmalı.

TGB I.695.25.15.D.1-RV — Ürün sayfası | MERYDOM

MERYDOM
Çapraz makaralı döner tabla rulmanı
I.695.25.15.D.1-RV
REFERANS: TGB / I.20-25.D-R
REFERANS | NTS | mm | Sayfa 1/1

MERYDOM.COM