## SEÇÃO DO ROLAMENTO

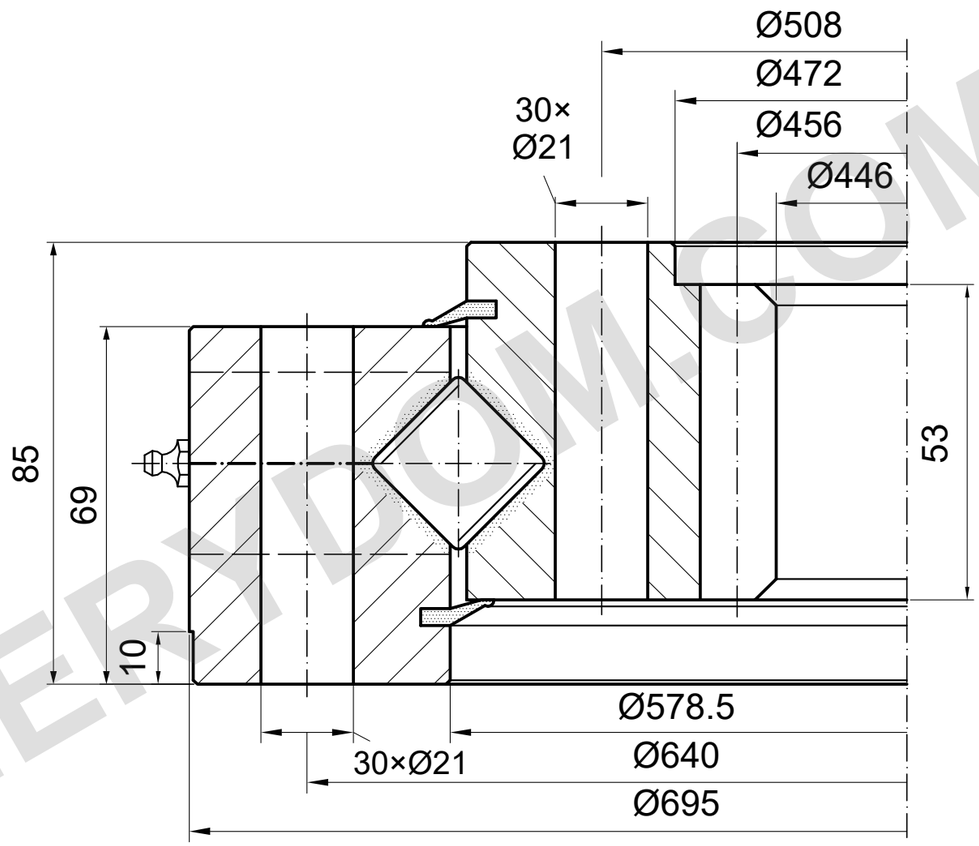


m=6 z=76 α=20°

## CAPACIDADE DE CARGA

I.695.25.15.D.1-RV | Curva de carga 3

Curva de catálogo; desenho detalhado necessário

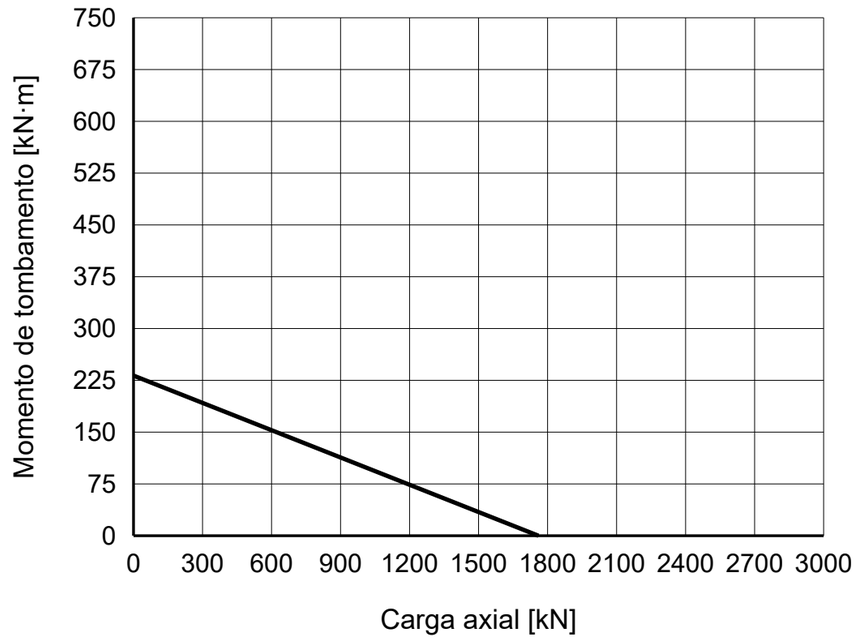


### NOTAS DE REFERÊNCIA

Dimensões em mm. Desenho de referência; não medir em escala.

Fonte: TGB ED.7 (2021); dimensões p. 27; curva de carga p. 27, 3.

Confirmar posições de montagem e detalhes de lubrificação.

TGB I.695.25.15.D.1-RV — Página do produto | MERYDOM

| MERYDOM |
|---|
| Rolamento de giro de rolos cruzados |
| **I.695.25.15.D.1-RV** |
| REFERÊNCIA: TGB / I.20-25.D-R |
| REFERÊNCIA \| NTS \| mm \| Folha 1/1 |

MERYDOM.COM