## SECCIÓN DEL RODAMIENTO

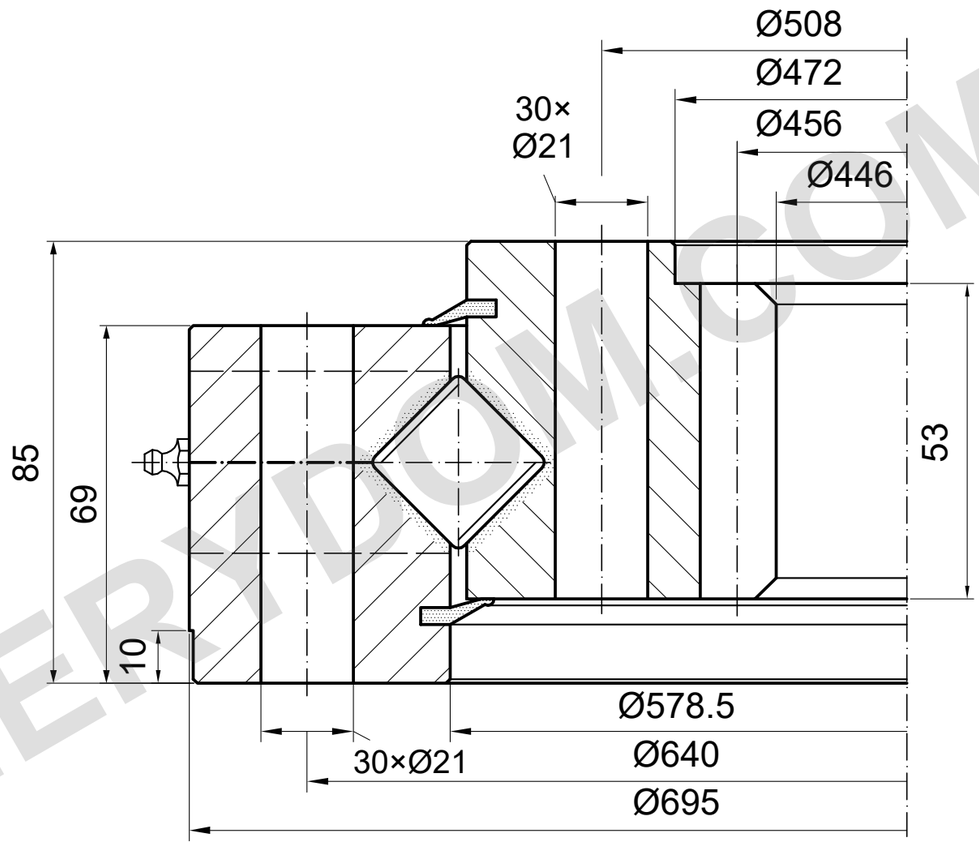


m=6 z=76 α=20°

## CAPACIDAD DE CARGA

I.695.25.15.D.1-RV | Curva de carga 3

Curva de catálogo; se requiere plano detallado

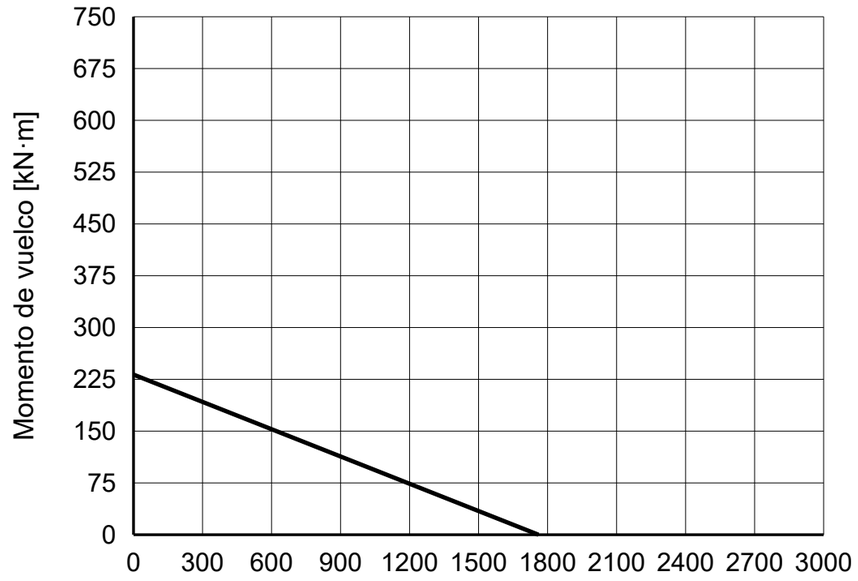


### NOTAS DE REFERENCIA

Dimensiones en mm. Plano de referencia; no medir a escala.

Fuente: TGB ED.7 (2021); dimensiones pág. 27; curva de carga pág. 27, 3.

Confirmar posiciones de montaje y detalles de lubricación.

TGB I.695.25.15.D.1-RV — Página del producto | MERYDOM

| MERYDOM |
|---|
| Corona de giro de rodillos cruzados |
| **I.695.25.15.D.1-RV** |
| REFERENCIA: TGB / I.20-25.D-R |
| REFERENCIA \| NTS \| mm \| Hoja 1/1 |

MERYDOM.COM