## РАЗРЕЗ ПОДШИПНИКА

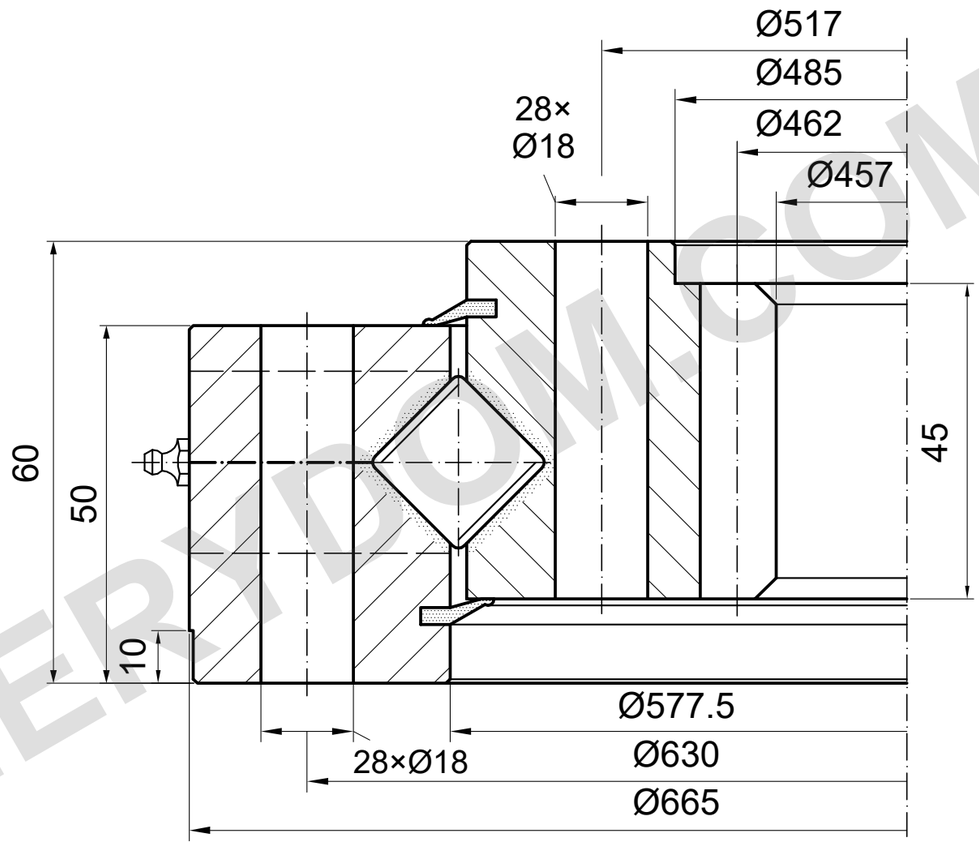


m=6 z=77 α=20°

## НЕСУЩАЯ СПОСОБНОСТЬ

I.665.20.15.D.1-RV | Кривая нагрузки 2

Кривая каталога; нужен подробный чертёж

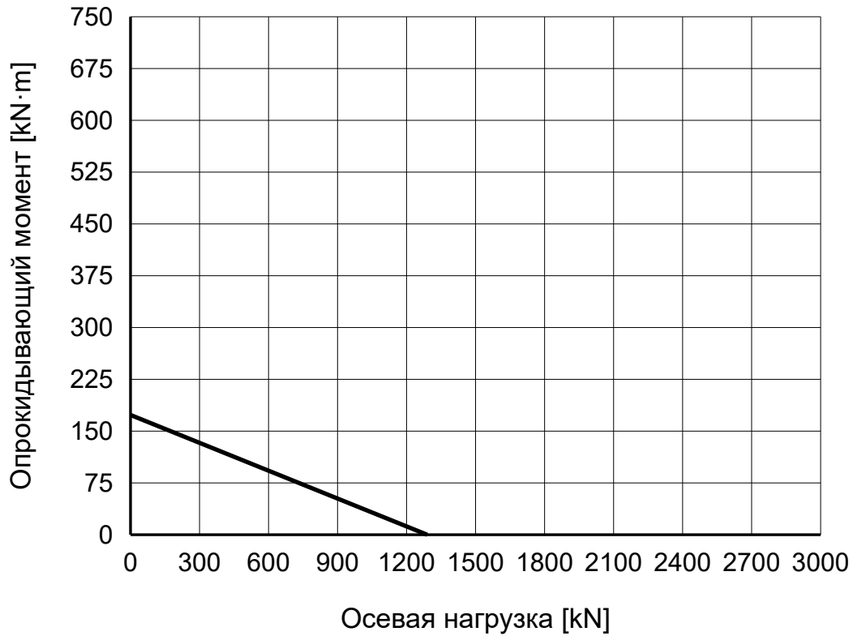


### ПРИМЕЧАНИЯ

Размеры в mm. Справочный чертёж; не измерять по масштабу.

Источник: TGB ED.7 (2021); размеры на с. 27; график нагрузки на с. 27, 2.

Положение монтажных отверстий и смазку подтвердить.

TGB I.665.20.15.D.1-RV — Страница изделия | MERYDOM

| |
|---|
| **MERYDOM** |
| Перекрёстно-роликовое опорно-поворотное устройство |
| **I.665.20.15.D.1-RV** |
| ИСТОЧНИК: TGB / I.20-25.D-R |
| СПРАВОЧНО \| NTS \| mm \| Лист 1/1 |

MERYDOM.COM