РАЗРЕЗ ПОДШИПНИКА

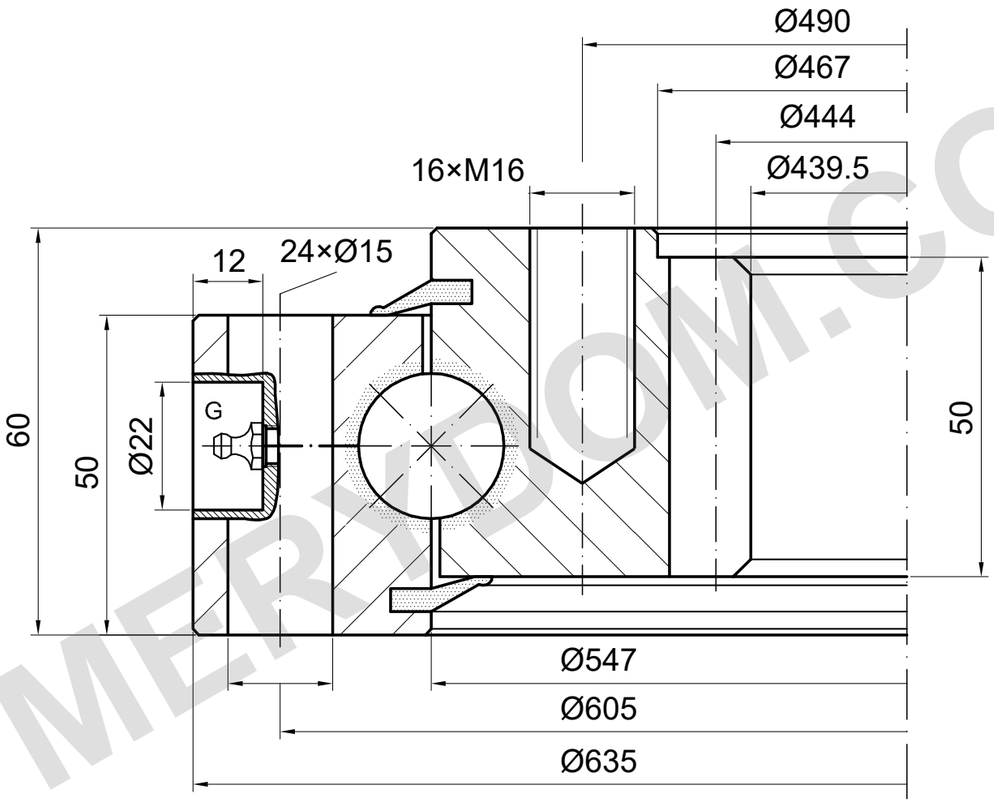

m=6 z=74 α=20°

G: количество и расположение требуют подтверждения

НЕСУЩАЯ СПОСОБНОСТЬ

I.635.25.00.D.3.V | Кривая нагрузки 3

Только дорожка качения; предел болтов не подтверждён

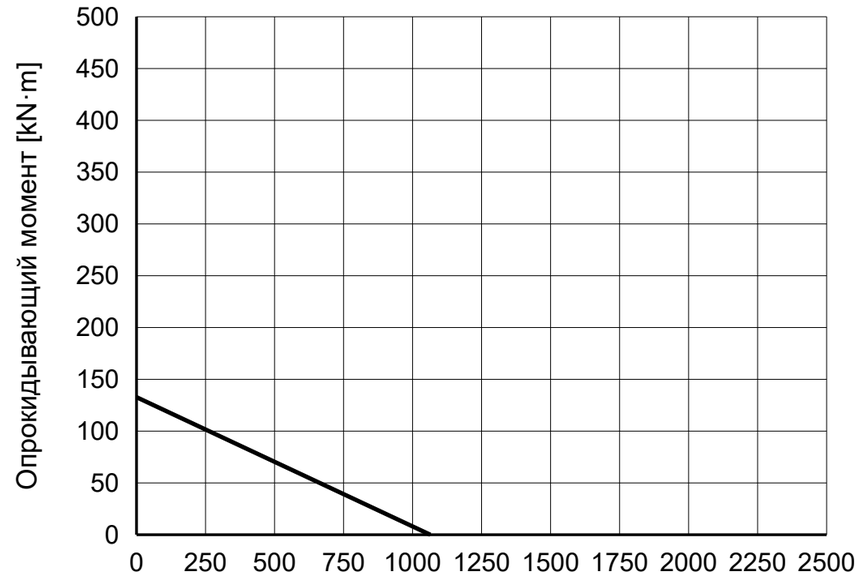

ПРИМЕЧАНИЯ

Размеры в mm. Справочный чертёж; не измерять по масштабу.

Источник: TGB ED.7 (2021); размеры на с. 25; график нагрузки на с. 25, 3.

Внутреннее глухое отверстие условно; вход, глубины и положения не подтверждены.

TGB I.635.25.00.D.3.V — Страница изделия | MERYDOM

MERYDOM
Однорядное шариковое опорно-поворотное устройство
I.635.25.00.D.3.V
ИСТОЧНИК: TGB / I.25.D
СПРАВОЧНО | NTS | mm | Лист 1/1

MERYDOM.COM