SEZIONE DEL CUSCINETTO

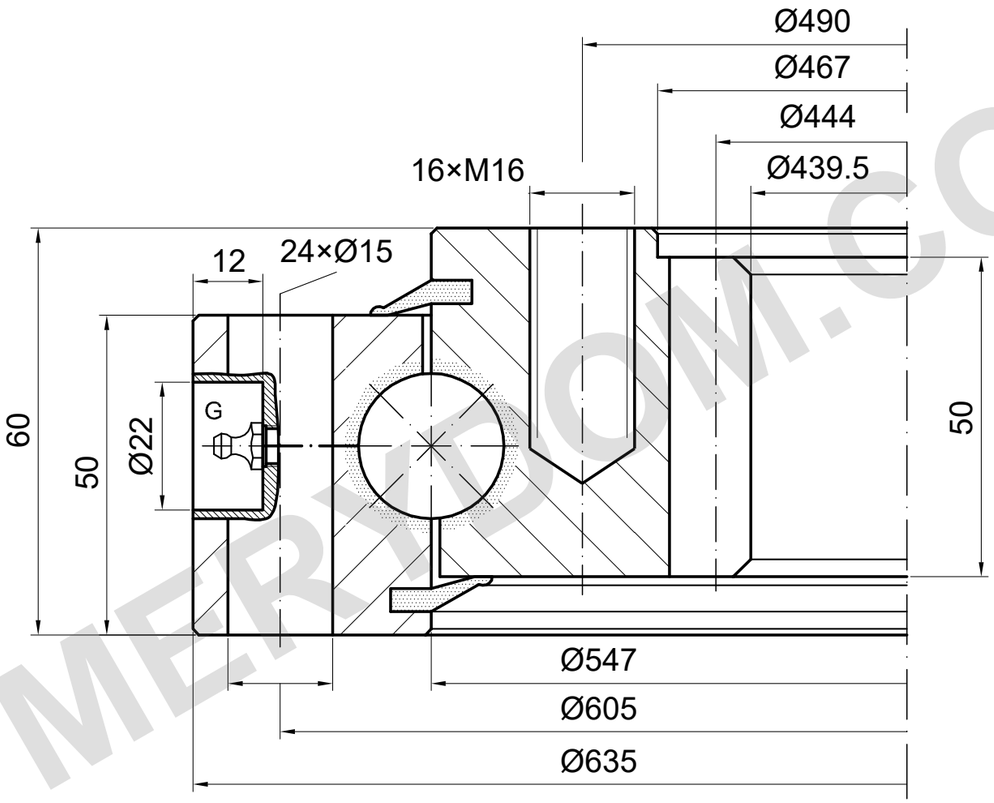

m=6 z=74 α=20°

G: numero e posizione da confermare

CAPACITÀ DI CARICO

I.635.25.00.D.3.V | Curva di carico 3

Solo pista; limite bulloni non confermato

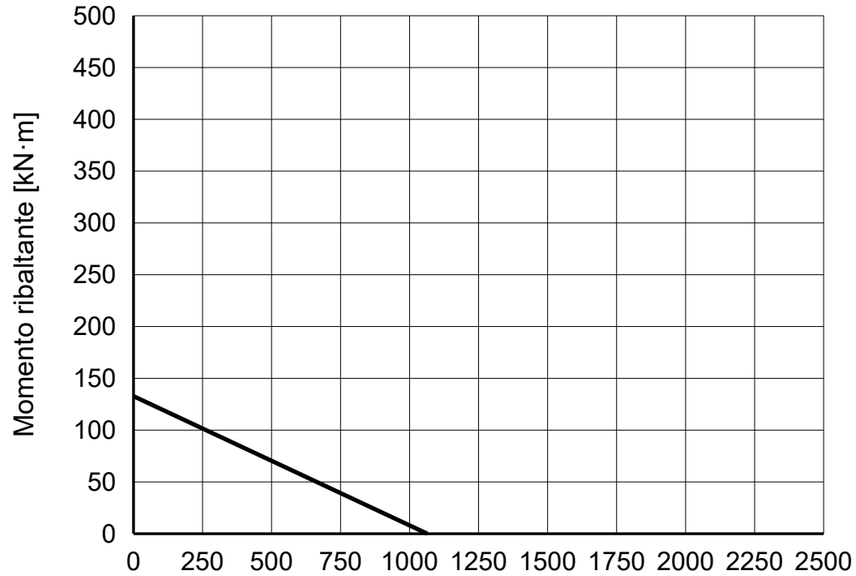

NOTE DI RIFERIMENTO

Dimensioni in mm. Disegno di riferimento; non misurare in scala.

Fonte: TGB ED.7 (2021); dimensioni p. 25; curva di carico p. 25, 3.

Foro cieco interno schematico; apertura, profondità e posizioni da confermare.

TGB I.635.25.00.D.3.V — Pagina del prodotto | MERYDOM

MERYDOM
Ralla a sfere a una fila
I.635.25.00.D.3.V
RIFERIMENTO: TGB / I.25.D
RIFERIMENTO | NTS | mm | Foglio 1/1

MERYDOM.COM