SECCIÓN DEL RODAMIENTO

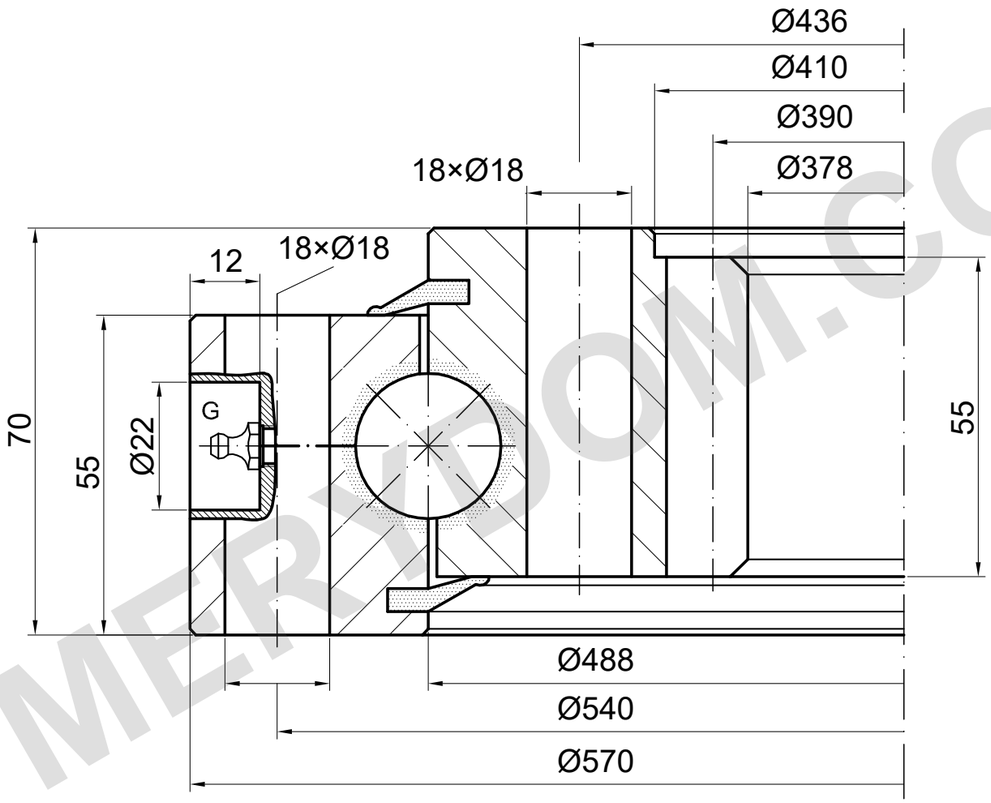

m=6 z=65 α=20°

G: cantidad y ubicación por confirmar

CAPACIDAD DE CARGA

I.570.25.00.D.1 | Curva de carga 2

Línea numerada; otras ramas sin asignar

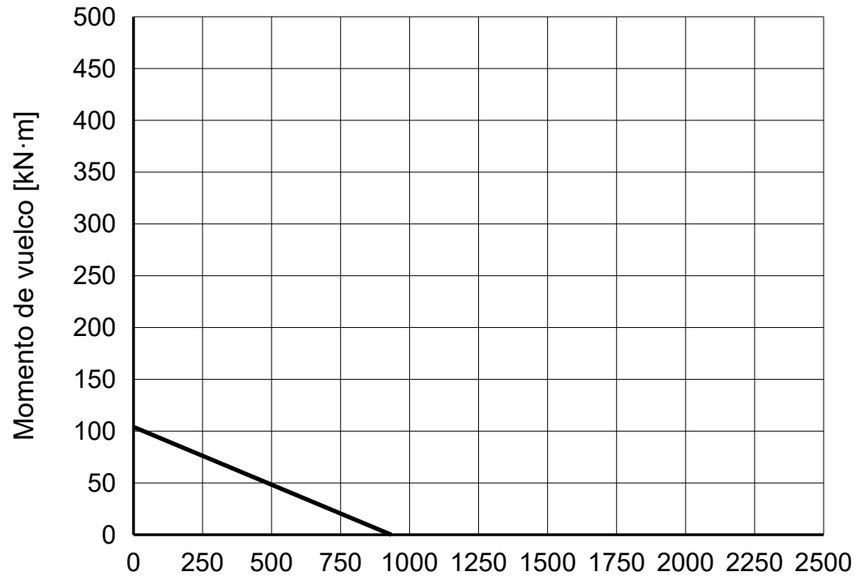

NOTAS DE REFERENCIA

Dimensiones en mm. Plano de referencia; no medir a escala.

Fuente: TGB ED.7 (2021); dimensiones pág. 25; curva de carga pág. 25, 2.

Los datos y las posiciones de montaje deben confirmarse.

TGB I.570.25.00.D.1 — Página del producto | MERYDOM

MERYDOM
Corona de giro de bolas de una hilera
I.570.25.00.D.1
REFERENCIA: TGB / I.25.D
REFERENCIA | NTS | mm | Hoja 1/1

MERYDOM.COM