LAGERSCHNITT

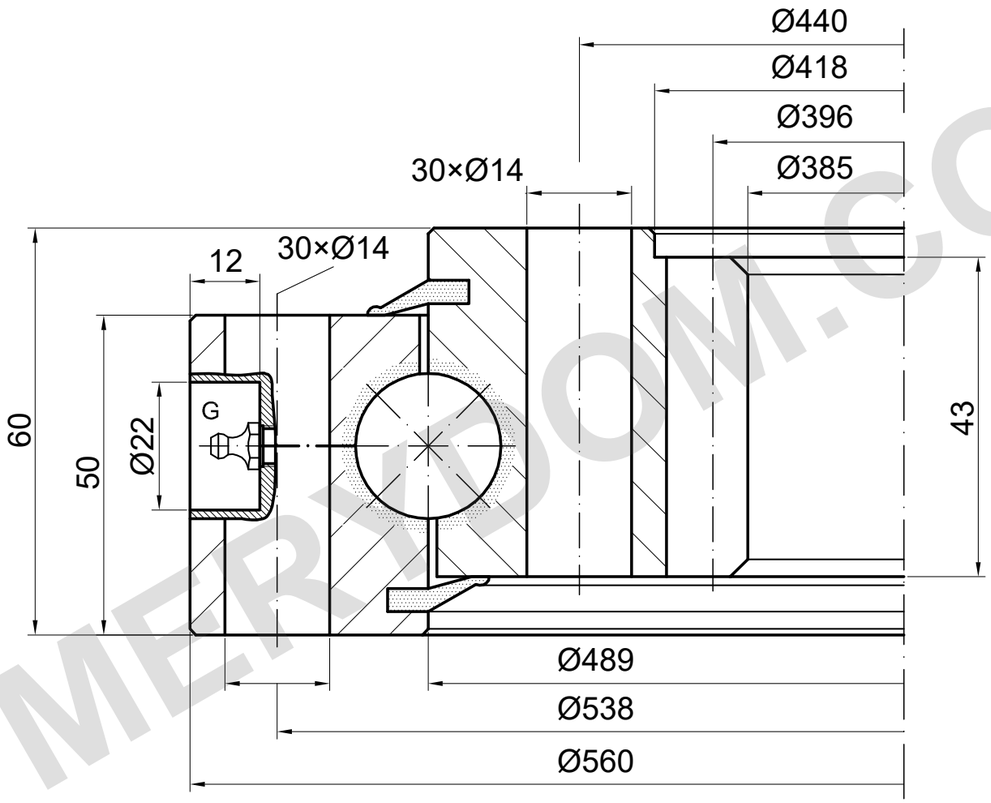

m=6 z=66 α=20°

G: Anzahl und Lage sind zu bestätigen

TRAGFÄHIGKEIT

I.562.25.15.D.1 | Lastkurve 1

Nummerierte Quelllinie; andere Äste nicht zugeordnet

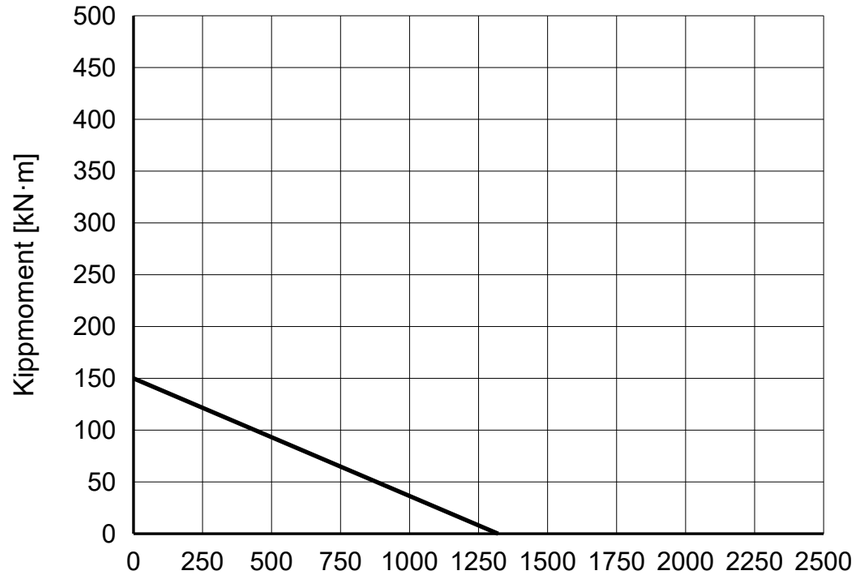

REFERENZHINWEISE

Maße in mm. Referenzzeichnung; nicht maßstäblich messen.

Quelle: TGB ED.7 (2021); Maße S. 25; Lastdiagramm S. 25, 1.

Montageangaben und Positionen sind zu bestätigen.

TGB I.562.25.15.D.1 — Produktseite | MERYDOM

MERYDOM
Einreihige Kugeldrehverbindung
I.562.25.15.D.1
REFERENZ: TGB / I.25.D
REFERENZ | NTS | mm | Blatt 1/1

MERYDOM.COM