РАЗРЕЗ ПОДШИПНИКА

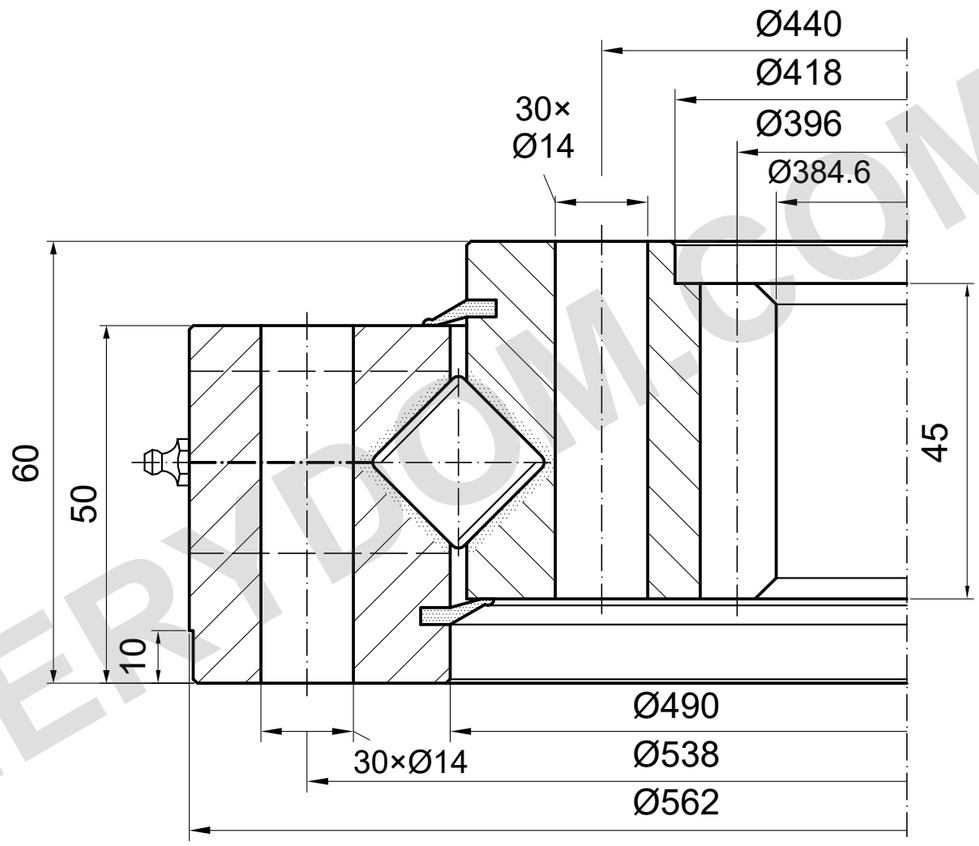

m=6 z=66 α=20°

НЕСУЩАЯ СПОСОБНОСТЬ

I.562.20.15.D.1-RV | Кривая нагрузки 1

Кривая каталога; нужен подробный чертёж

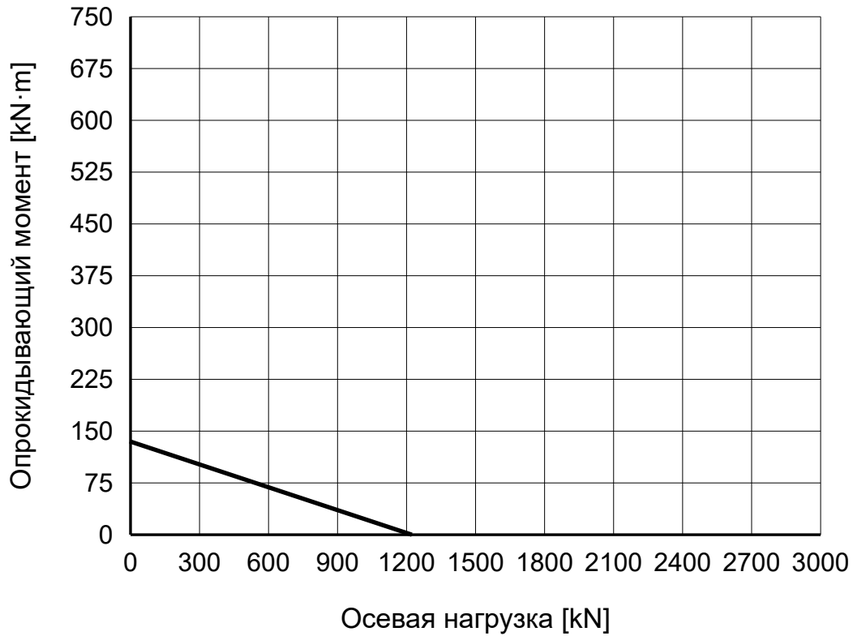

ПРИМЕЧАНИЯ

Размеры в mm. Справочный чертёж; не измерять по масштабу.

Источник: TGB ED.7 (2021); размеры на с. 27; график нагрузки на с. 27, 1.

Положение монтажных отверстий и смазку подтвердить.

TGB I.562.20.15.D.1-RV — Страница изделия | MERYDOM

MERYDOM
Перекрёстно-роликовое опорно-поворотное устройство
I.562.20.15.D.1-RV
ИСТОЧНИК: TGB / I.20-25.D-R
СПРАВОЧНО | NTS | mm | Лист 1/1

MERYDOM.COM