SEÇÃO DO ROLAMENTO

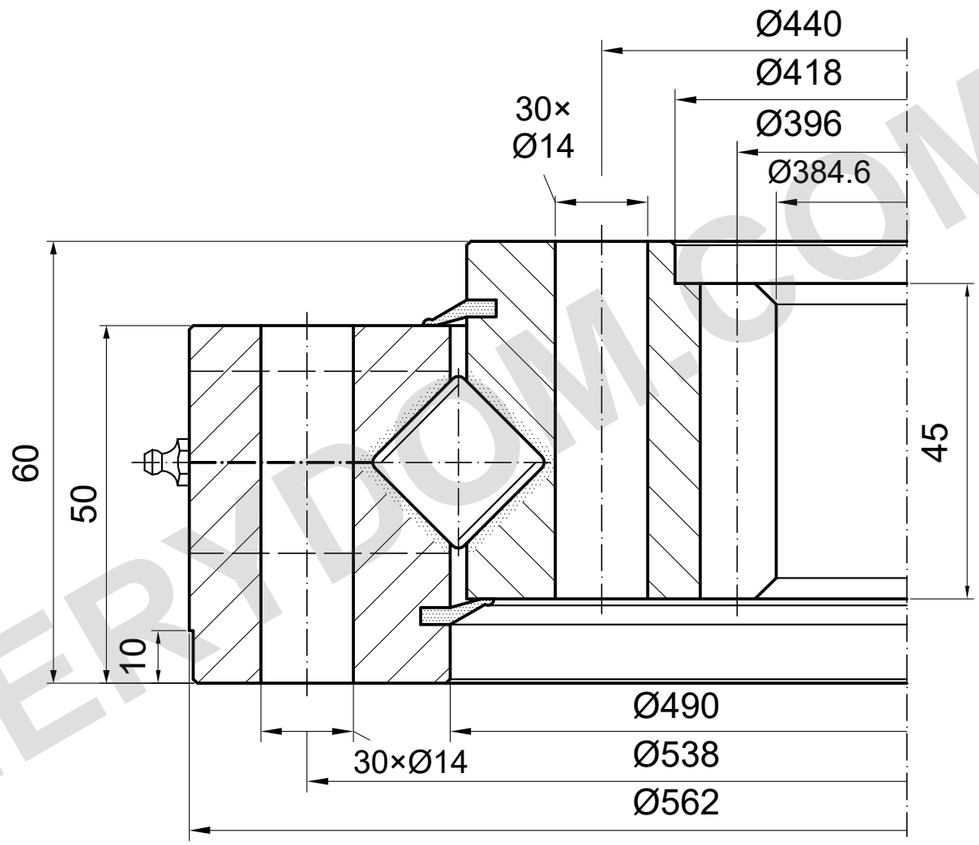

m=6 z=66 α=20°

CAPACIDADE DE CARGA

I.562.20.15.D.1-RV | Curva de carga 1

Curva de catálogo; desenho detalhado necessário

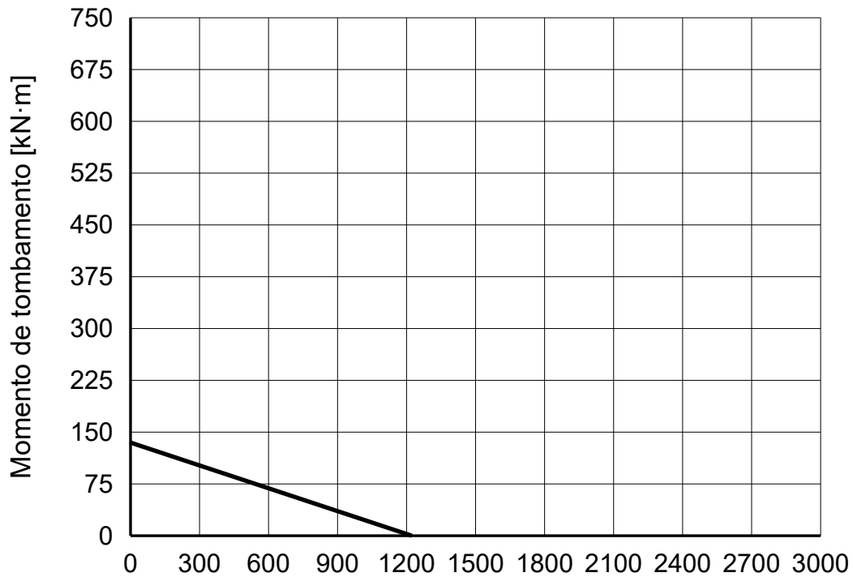

NOTAS DE REFERÊNCIA

Dimensões em mm. Desenho de referência; não medir em escala.

Fonte: TGB ED.7 (2021); dimensões p. 27; curva de carga p. 27, 1.

Confirmar posições de montagem e detalhes de lubrificação.

TGB I.562.20.15.D.1-RV — Página do produto | MERYDOM

MERYDOM
Rolamento de giro de rolos cruzados
I.562.20.15.D.1-RV
REFERÊNCIA: TGB / I.20-25.D-R
REFERÊNCIA | NTS | mm | Folha 1/1

MERYDOM.COM