SEZIONE DEL CUSCINETTO

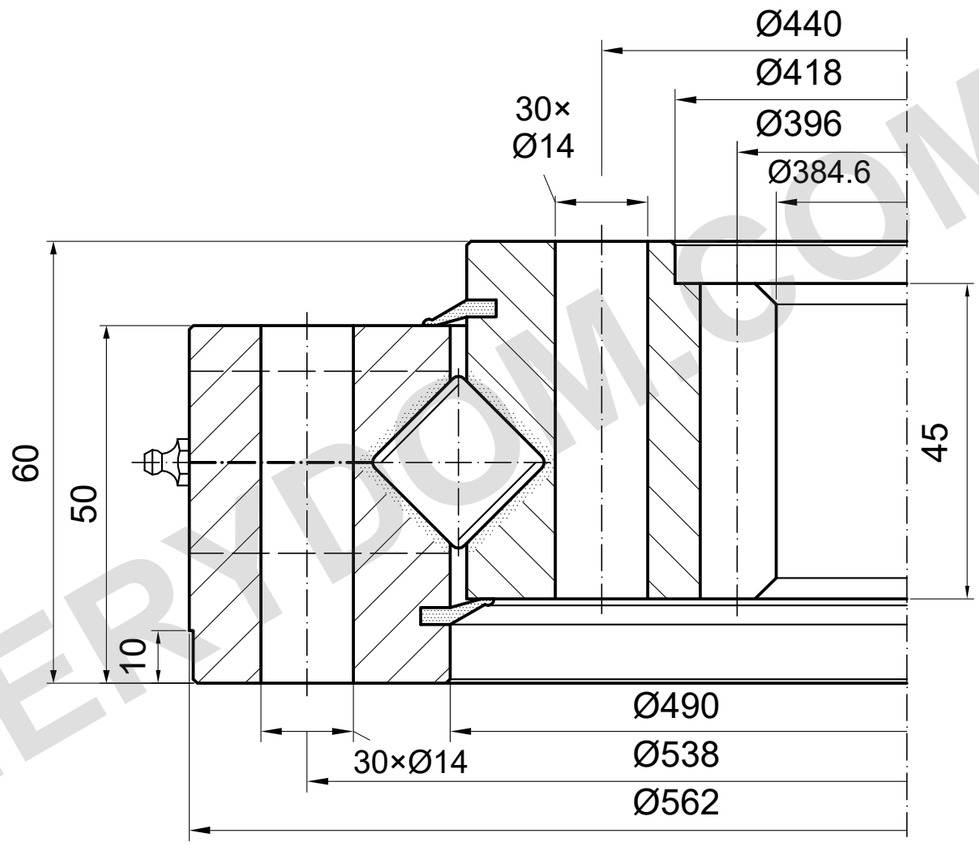

m=6 z=66 α=20°

CAPACITÀ DI CARICO

I.562.20.15.D.1-RV | Curva di carico 1

Curva di catalogo; serve il disegno dettagliato

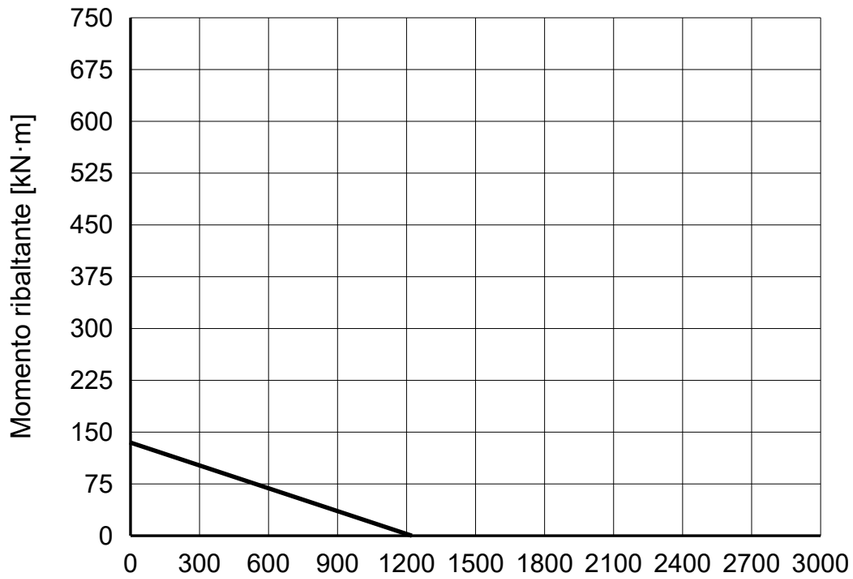

NOTE DI RIFERIMENTO

Dimensioni in mm. Disegno di riferimento; non misurare in scala.

Fonte: TGB ED.7 (2021); dimensioni p. 27; curva di carico p. 27, 1.

Confermare posizioni di montaggio e dettagli di lubrificazione.

TGB I.562.20.15.D.1-RV — Pagina del prodotto | MERYDOM

MERYDOM
Ralla a rulli incrociati
I.562.20.15.D.1-RV
RIFERIMENTO: TGB / I.20-25.D-R
RIFERIMENTO | NTS | mm | Foglio 1/1

MERYDOM.COM