SECCIÓN DEL RODAMIENTO

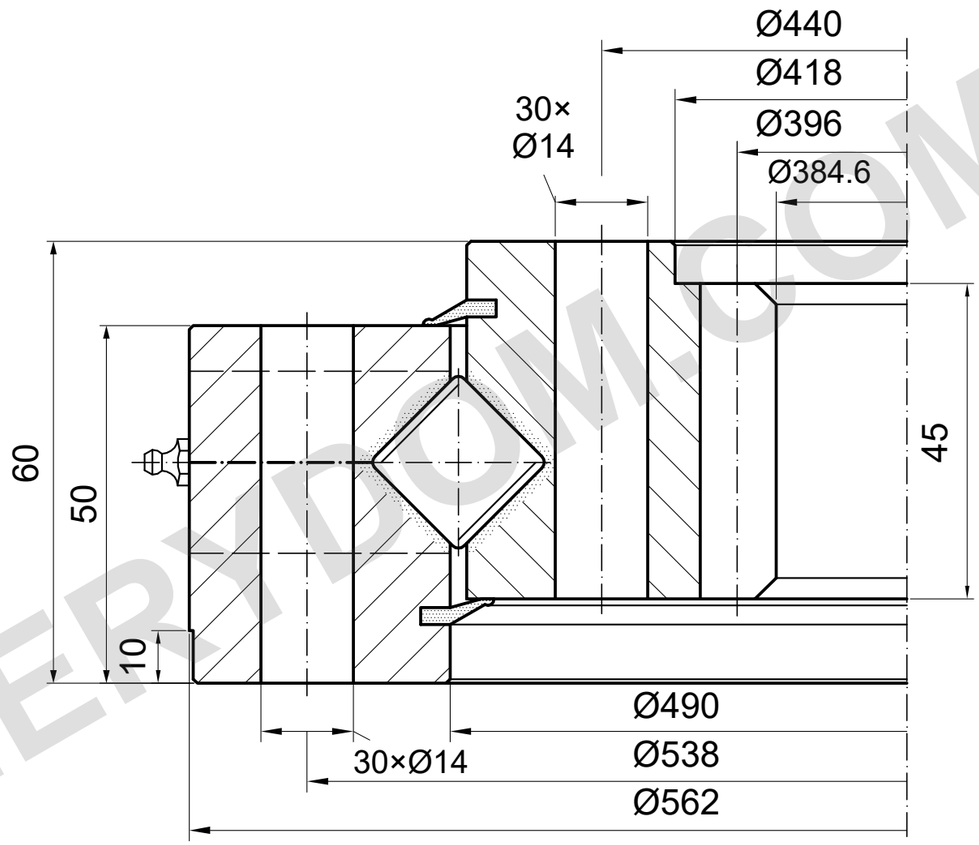

m=6 z=66 α=20°

CAPACIDAD DE CARGA

I.562.20.15.D.1-RV | Curva de carga 1

Curva de catálogo; se requiere plano detallado

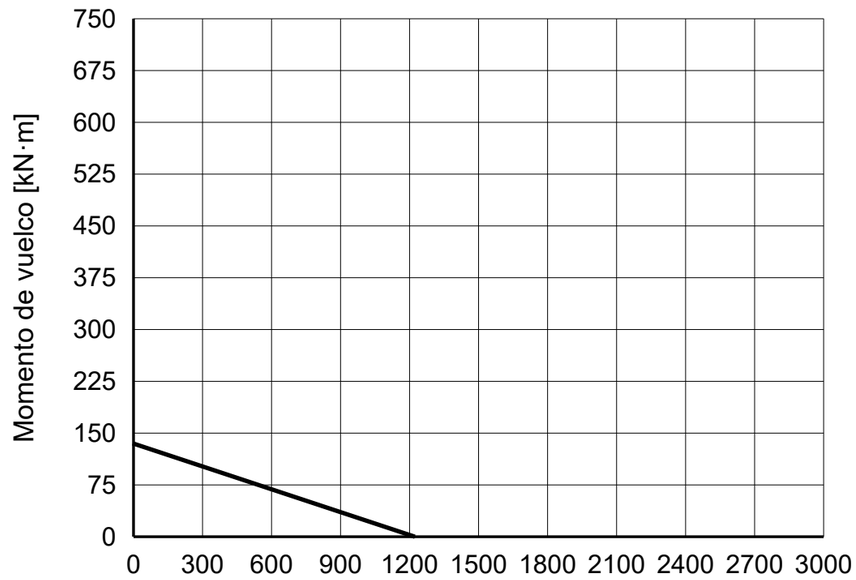

NOTAS DE REFERENCIA

Dimensiones en mm. Plano de referencia; no medir a escala.

Fuente: TGB ED.7 (2021); dimensiones pág. 27; curva de carga pág. 27, 1.

Confirmar posiciones de montaje y detalles de lubricación.

TGB I.562.20.15.D.1-RV — Página del producto | MERYDOM

MERYDOM
Corona de giro de rodillos cruzados
I.562.20.15.D.1-RV
REFERENCIA: TGB / I.20-25.D-R
REFERENCIA | NTS | mm | Hoja 1/1

MERYDOM.COM