RULMAN KESİTİ

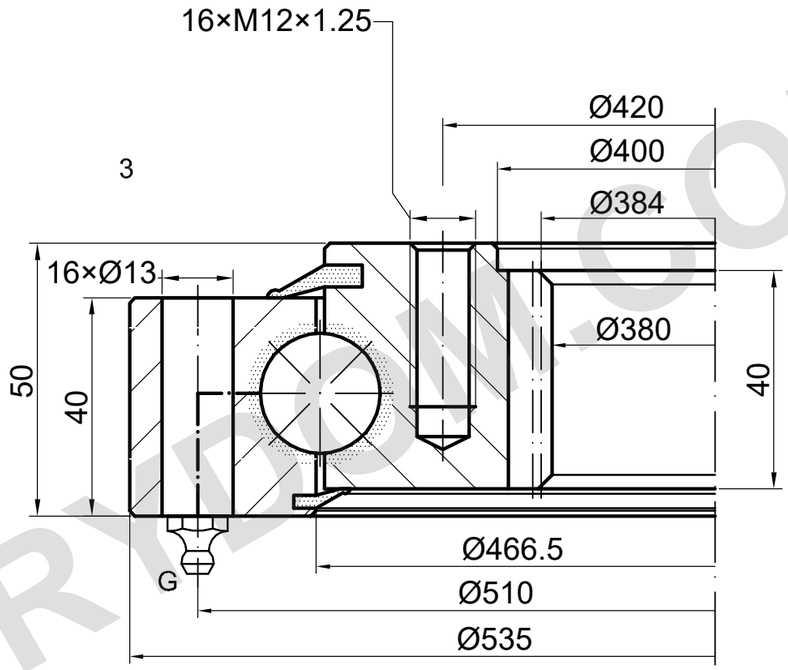

m=4 | z=96 | α=20° | 1×M10×1

YÜK KAPASİTESİ

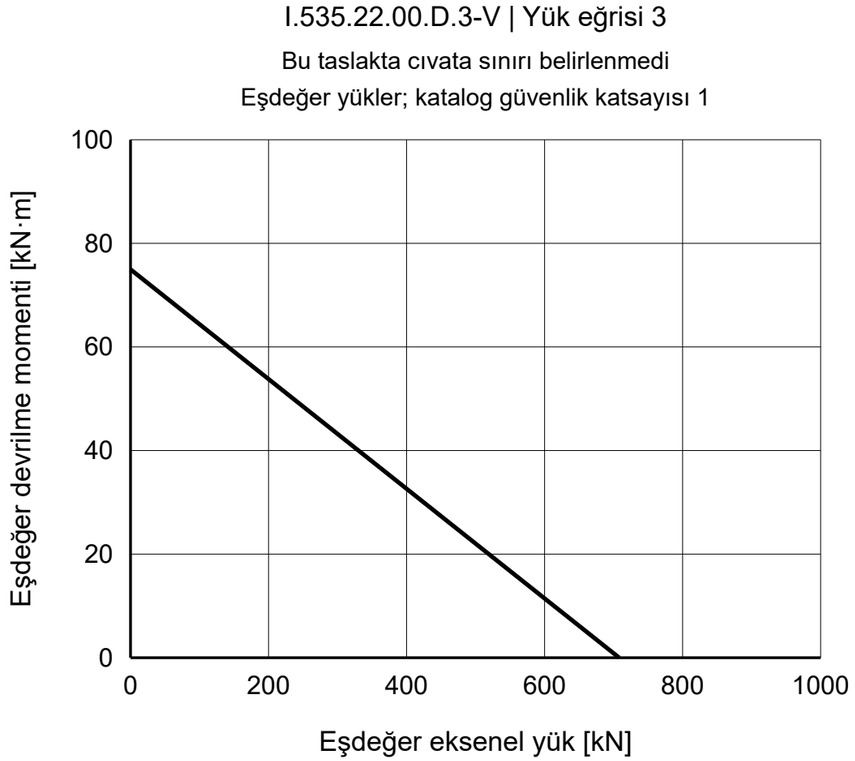

REFERANS NOTLARI

Ölçüler mm cinsindendir. Referans çizim; ölçekten ölçmeyin.

Kaynak: TGB ED.7 (2021); ölçüler s. 25; yük eğrisi s. 25, 3.

Montaj konumları ve kör diş derinliği doğrulanmalıdır.

TGB I.535.22.00.D.3-V — Ürün sayfası | MERYDOM

MERYDOM
Tek sıralı bilyalı döner tabla rulmanı
I.535.22.00.D.3-V
REFERANS: TGB / I.16-22-D
REFERANS | NTS | mm | Sayfa 1/1

MERYDOM.COM