SEÇÃO DO ROLAMENTO

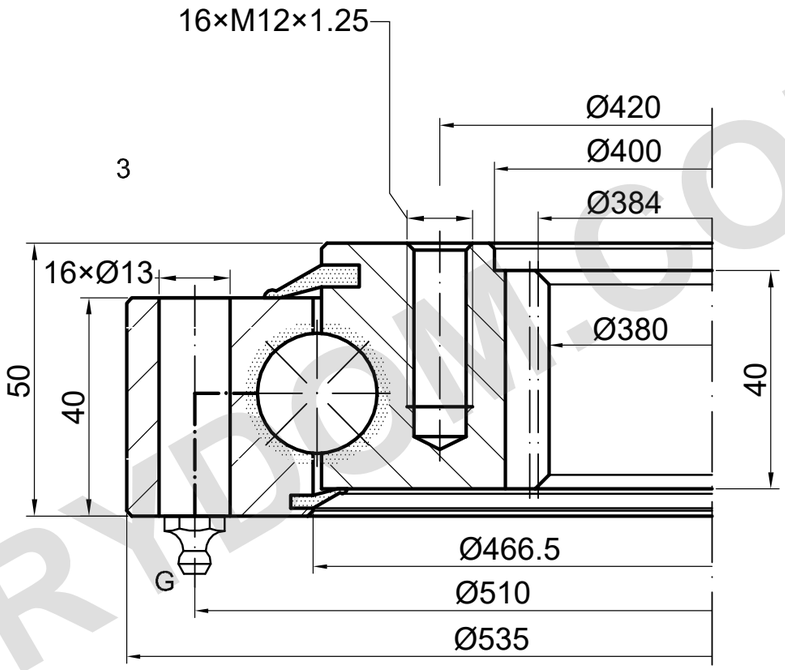

m=4 | z=96 | α=20° | 1×M10×1

CAPACIDADE DE CARGA

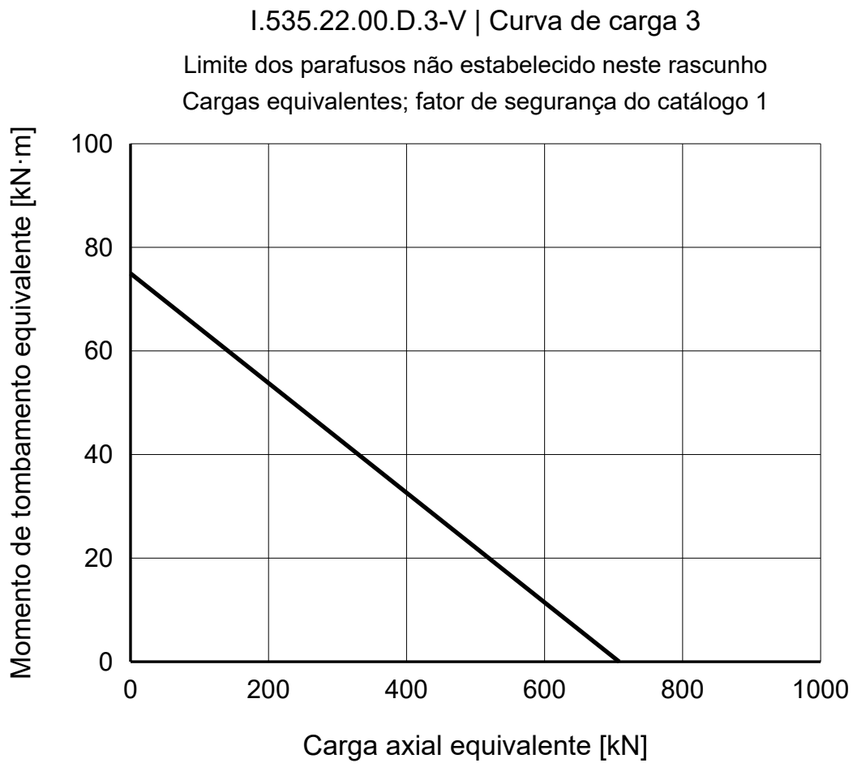

NOTAS DE REFERÊNCIA

Dimensões em mm. Desenho de referência; não medir em escala.

Fonte: TGB ED.7 (2021); dimensões p. 25; curva de carga p. 25, 3.

Confirmar as posições de montagem e a profundidade da rosca cega.

TGB I.535.22.00.D.3-V — Página do produto | MERYDOM

MERYDOM
Rolamento de giro de uma carreira de esferas
I.535.22.00.D.3-V
REFERÊNCIA: TGB / I.16-22-D
REFERÊNCIA | NTS | mm | Folha 1/1

MERYDOM.COM