SEZIONE DEL CUSCINETTO

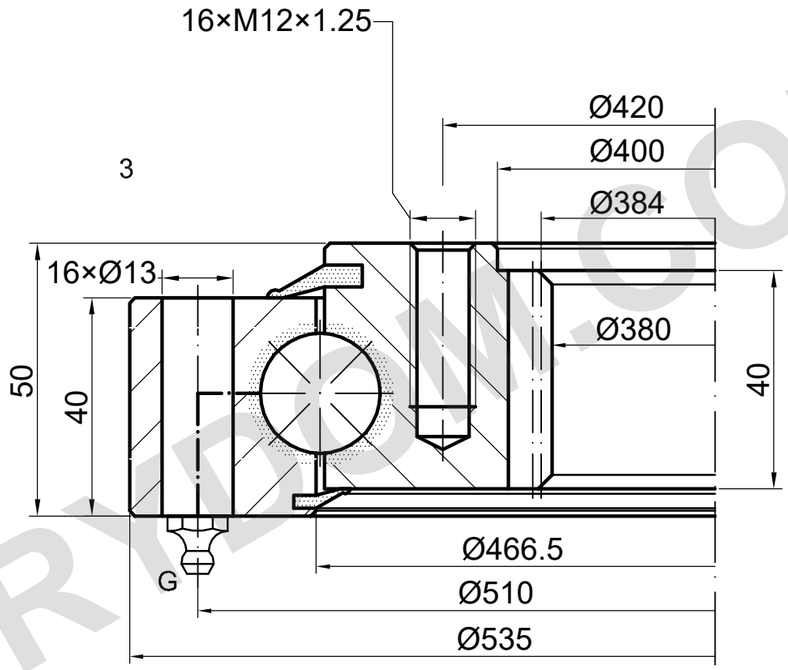

m=4 | z=96 | α=20° | 1×M10×1

CAPACITÀ DI CARICO

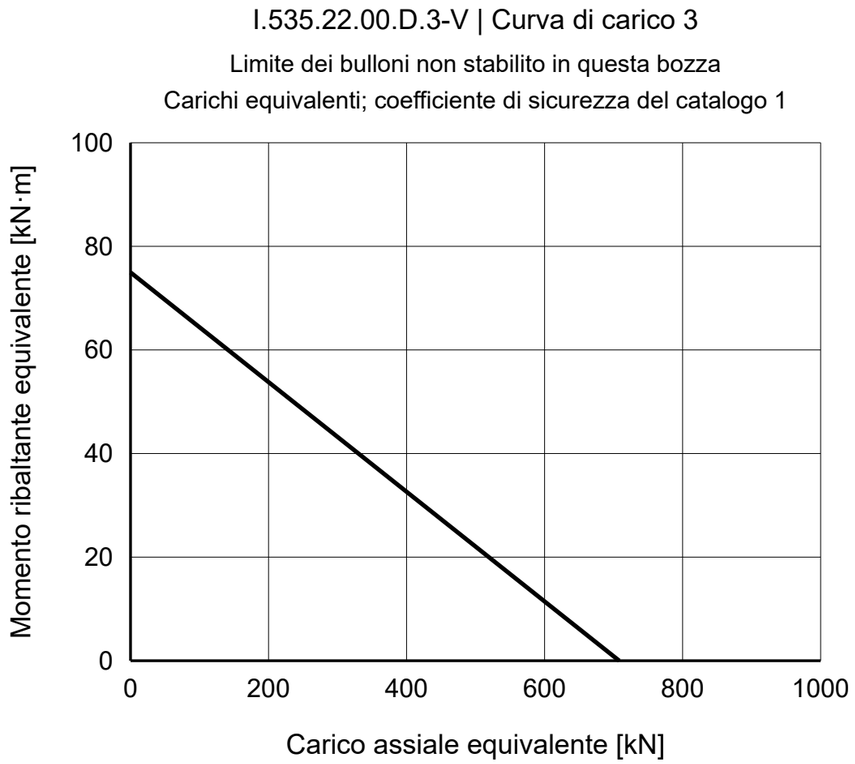

NOTE DI RIFERIMENTO

Dimensioni in mm. Disegno di riferimento; non misurare in scala.

Fonte: TGB ED.7 (2021); dimensioni p. 25; curva di carico p. 25, 3.

Confermare le posizioni di montaggio e la profondità della filettatura cieca.

TGB I.535.22.00.D.3-V — Pagina del prodotto | MERYDOM

MERYDOM
Ralla a sfere a una fila
I.535.22.00.D.3-V
RIFERIMENTO: TGB / I.16-22-D
RIFERIMENTO | NTS | mm | Foglio 1/1

MERYDOM.COM