SECCIÓN DEL RODAMIENTO

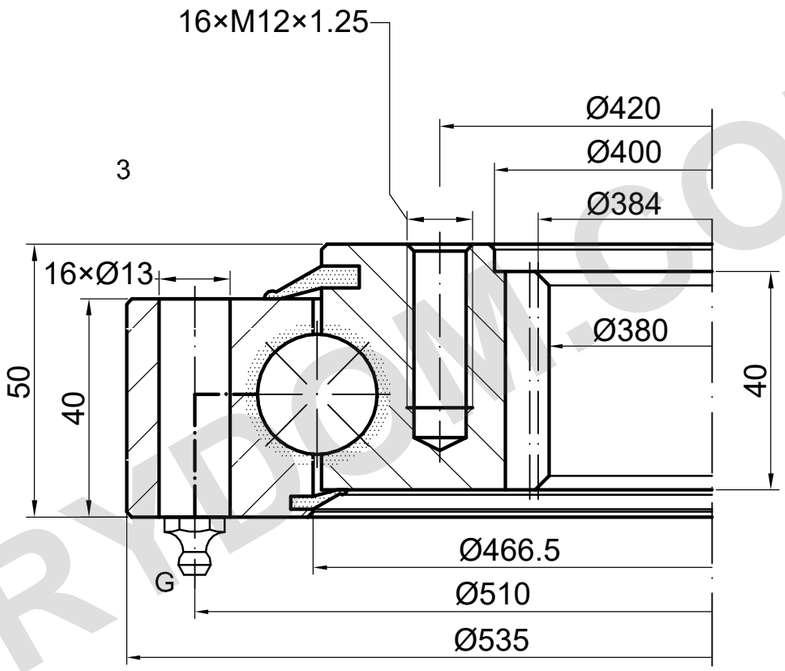

m=4 | z=96 | α=20° | 1×M10×1

CAPACIDAD DE CARGA

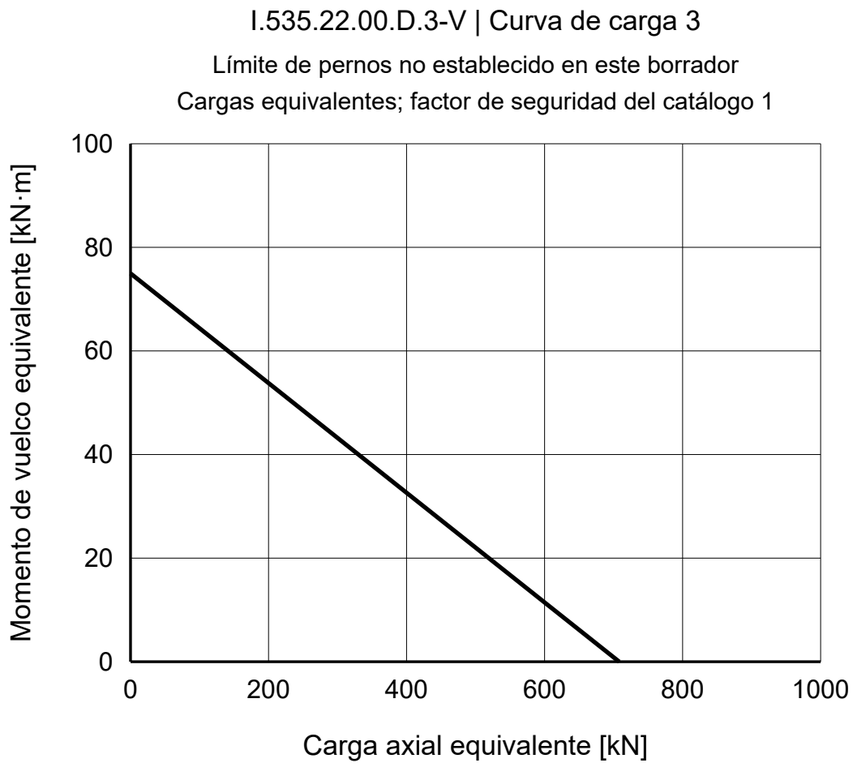

NOTAS DE REFERENCIA

Dimensiones en mm. Plano de referencia; no medir a escala.

Fuente: TGB ED.7 (2021); dimensiones pág. 25; curva de carga pág. 25, 3.

Confirmar las posiciones de montaje y la profundidad de rosca ciega.

TGB I.535.22.00.D.3-V — Página del producto | MERYDOM

MERYDOM
Corona de giro de bolas de una hilera
I.535.22.00.D.3-V
REFERENCIA: TGB / I.16-22-D
REFERENCIA | NTS | mm | Hoja 1/1

MERYDOM.COM