LAGERSCHNITT

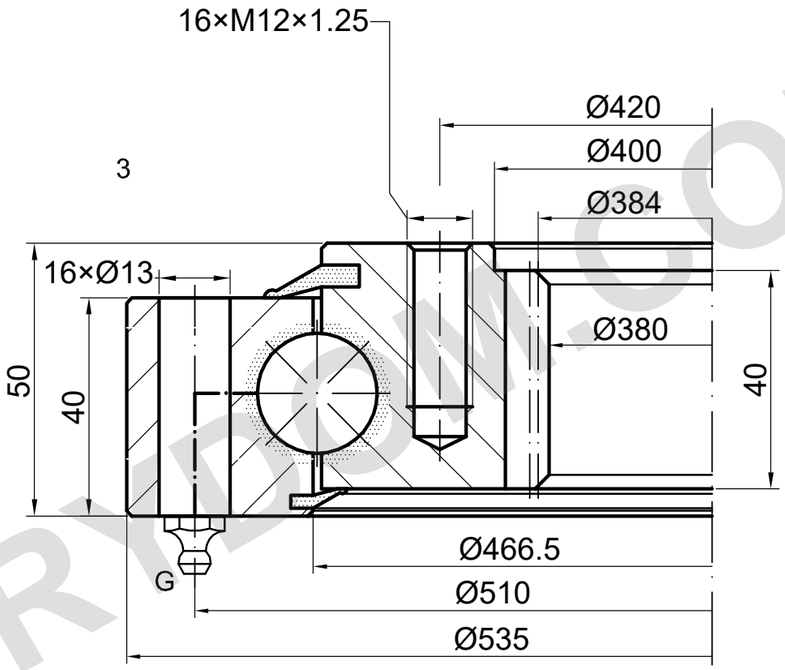

m=4 | z=96 | α=20° | 1×M10×1

TRAGFÄHIGKEIT

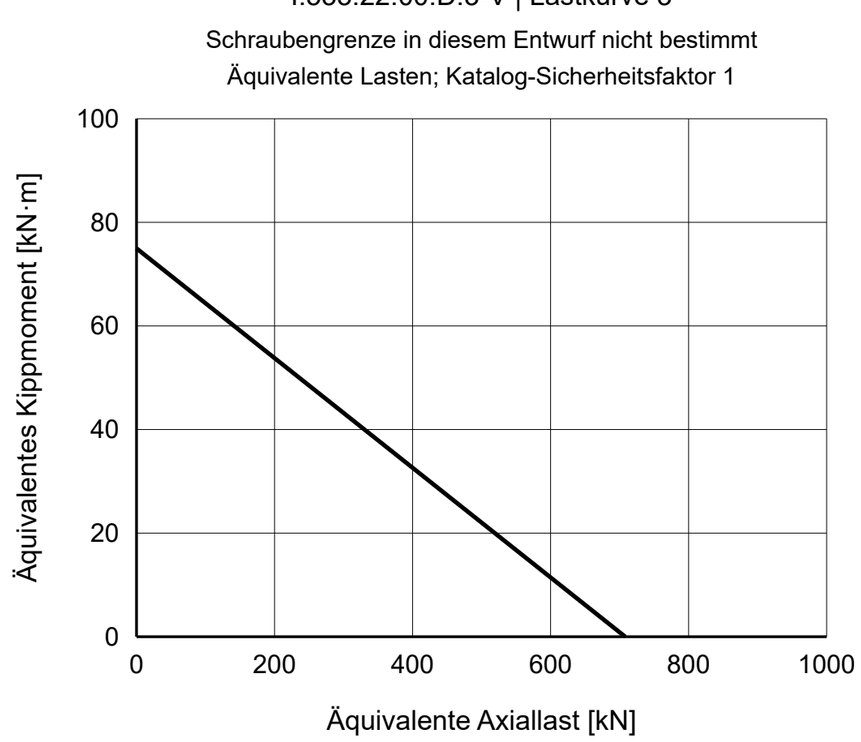

REFERENZHINWEISE

Maße in mm. Referenzzeichnung; nicht maßstäblich messen.

Quelle: TGB ED.7 (2021); Maße S. 25; Lastdiagramm S. 25, 3.

Montagepositionen und Sackgewindetiefe sind zu bestätigen.

TGB I.535.22.00.D.3-V — Produktseite | MERYDOM

MERYDOM
Einreihige Kugeldrehverbindung
I.535.22.00.D.3-V
REFERENZ: TGB / I.16-22-D
REFERENZ | NTS | mm | Blatt 1/1

MERYDOM.COM