## RULMAN KESİTİ

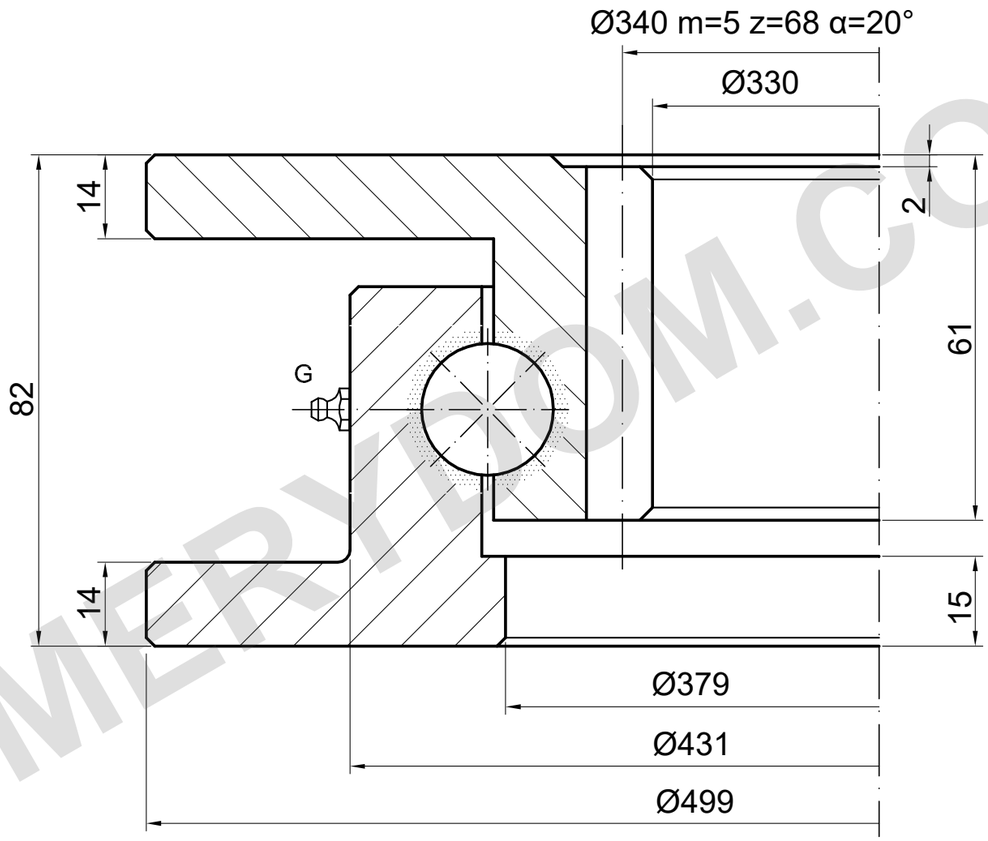


G: 2×DIN 71412 AM 6×1 (ED.7)

## YÜK KAPASİTESİ

I.500.22.00.A | Yük eğrisi 2

Katalog eğrisi; ayrıntılı çizim gereklidir

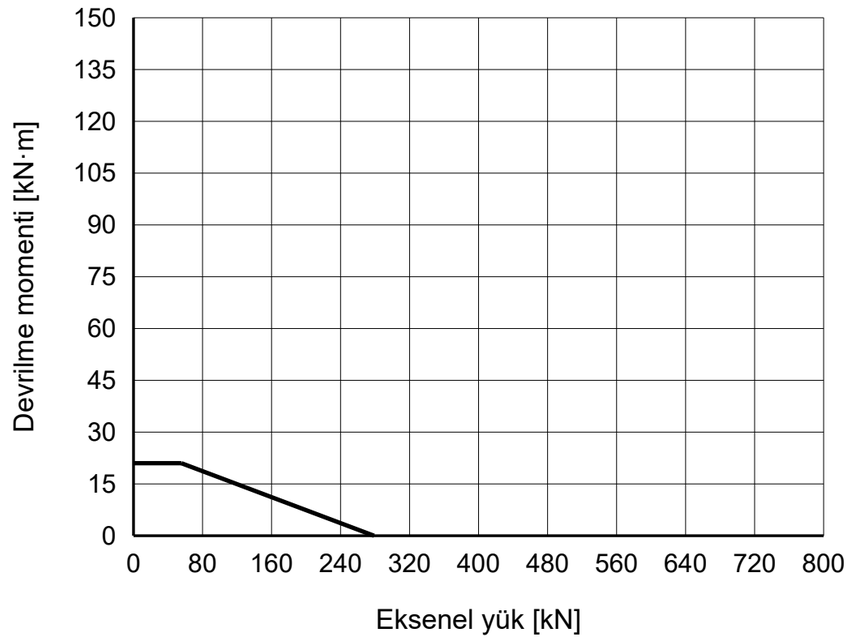


### REFERANS NOTLARI

Ölçüler mm cinsindendir. Referans çizim; ölçekten ölçmeyin.

Kaynak: TGB ED.7 (2021); ölçüler s. 21; yük eğrisi s. 21, 2.

Montaj bilgileri ve konumları doğrulanmalıdır.

TGB I.500.22.00.A — Ürün sayfası | MERYDOM

| |
|---|
| **MERYDOM** |
| Tek sıralı bilyalı döner tabla rulmanı |
| **I.500.22.00.A** |
| REFERANS: TGB / I.22.A |
| REFERANS \| NTS \| mm \| Sayfa 1/1 |

MERYDOM.COM