LAGERSCHNITT

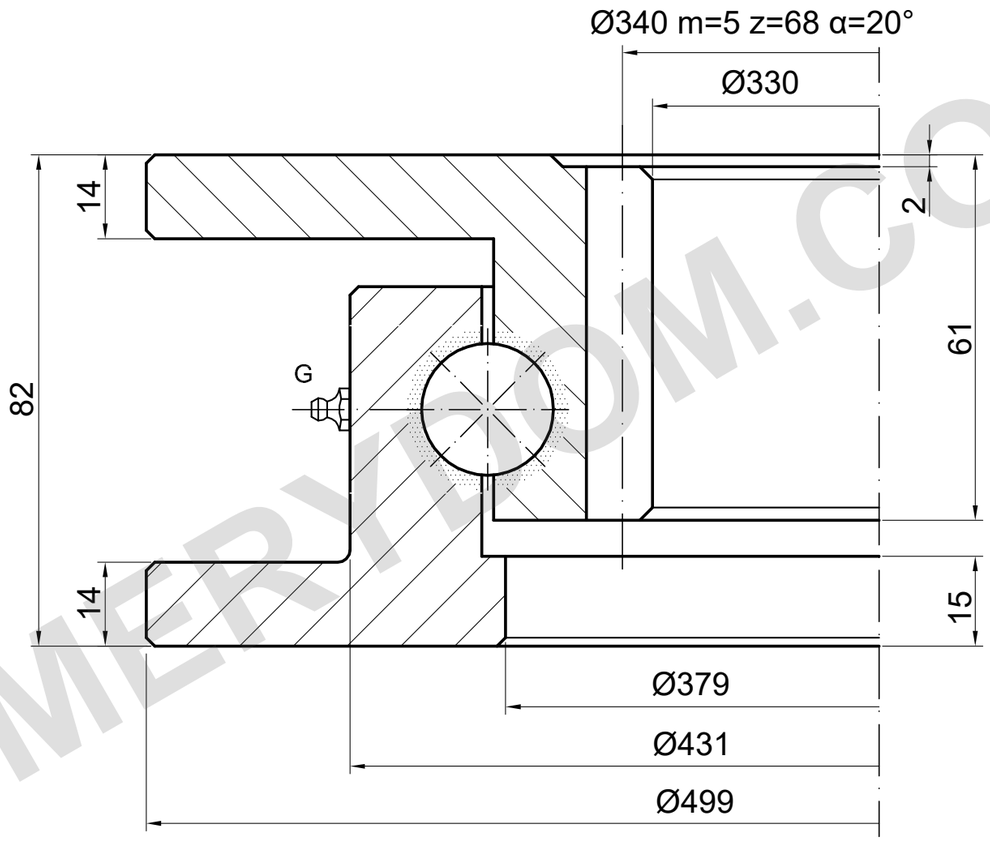

G: 2×DIN 71412 AM 6×1 (ED.7)

TRAGFÄHIGKEIT

I.500.22.00.A | Lastkurve 2

Katalogkurve; Detailzeichnung erforderlich

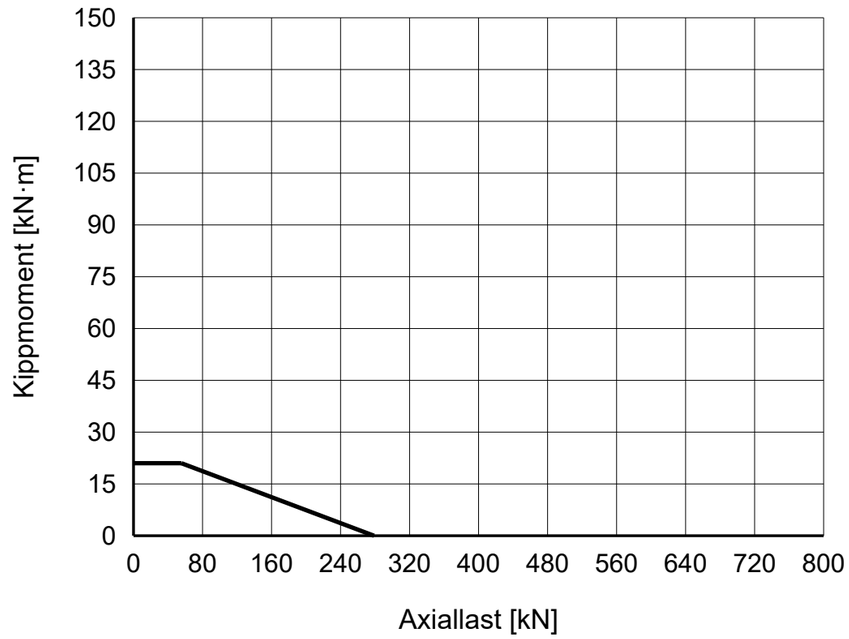

REFERENZHINWEISE

Maße in mm. Referenzzeichnung; nicht maßstäblich messen.

Quelle: TGB ED.7 (2021); Maße S. 21; Lastdiagramm S. 21, 2.

Montageangaben und Positionen sind zu bestätigen.

TGB I.500.22.00.A — Produktseite | MERYDOM

MERYDOM
Einreihige Kugeldrehverbindung
I.500.22.00.A
REFERENZ: TGB / I.22.A
REFERENZ | NTS | mm | Blatt 1/1

MERYDOM.COM