SEÇÃO DO ROLAMENTO

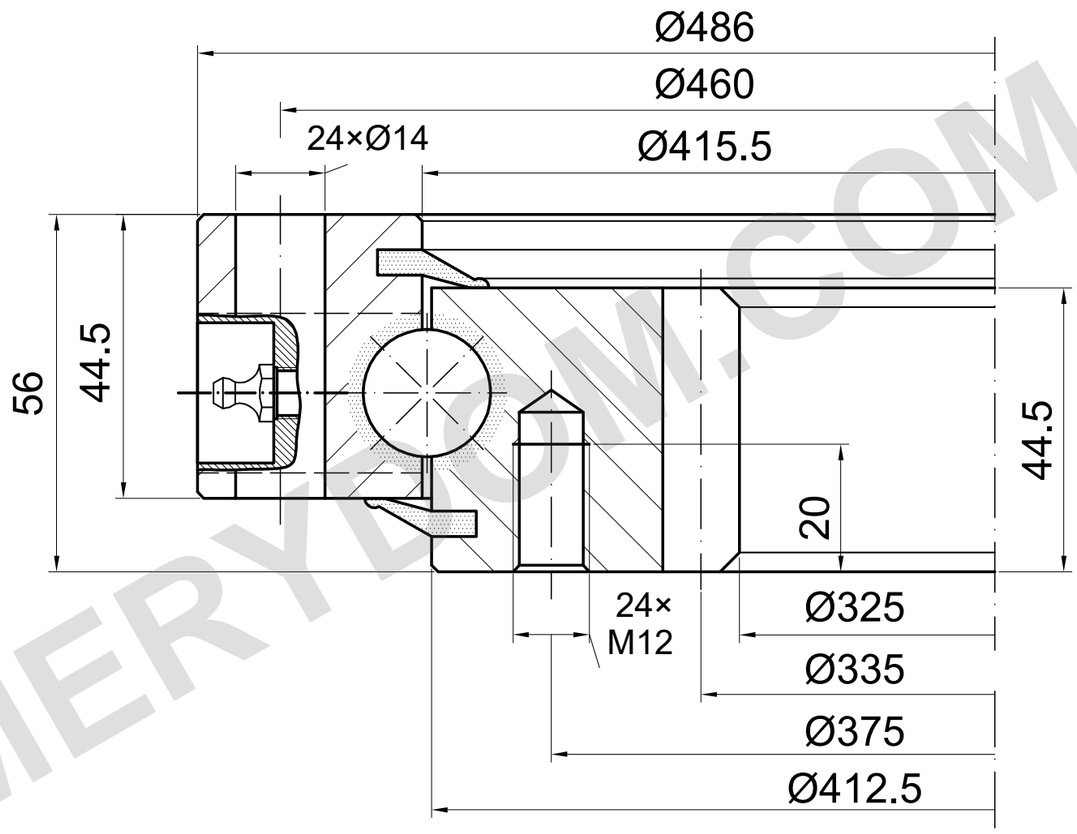

m=5 z=67 α=20°

CAPACIDADE DE CARGA

I.486.20.00.B | Curva de carga 1

Curva de catálogo; desenho detalhado necessário

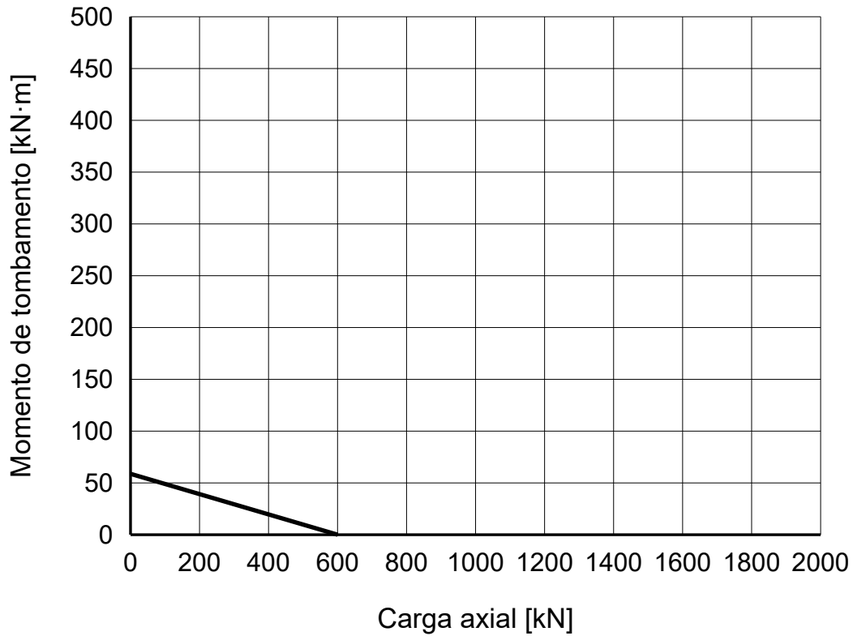

NOTAS DE REFERÊNCIA

Dimensões em mm. Desenho de referência; não medir em escala.

Fonte: TGB ED.7 (2021); dimensões p. 23; curva de carga p. 23, 1.

4 × M8×1 graxeiras; confirmar posições e profundidade da rosca.

TGB I.486.20.00.B — Página do produto | MERYDOM

MERYDOM
Rolamento de giro de uma carreira de esferas
I.486.20.00.B
REFERÊNCIA: TGB / I.20.B
REFERÊNCIA | NTS | mm | Folha 1/1

MERYDOM.COM