SEÇÃO DO ROLAMENTO

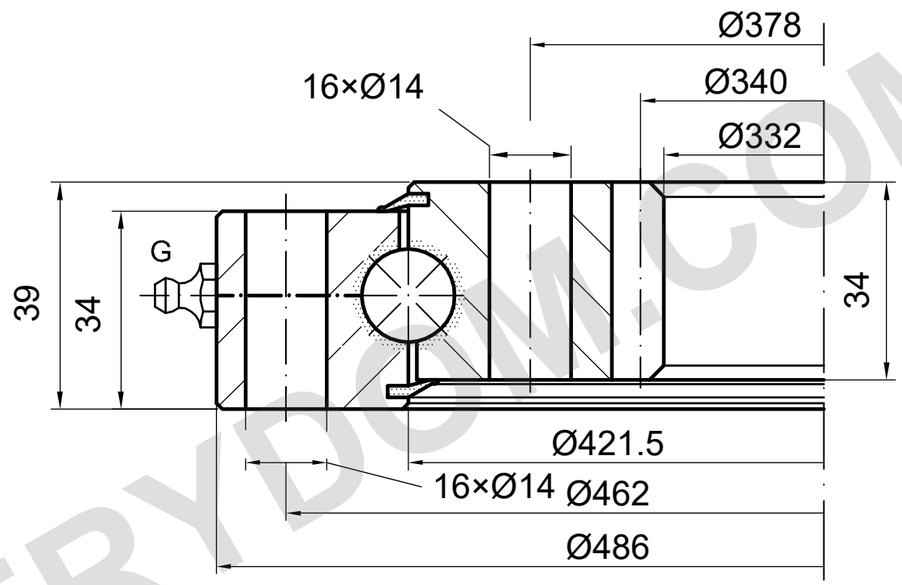

m=4 z=85 α=20°

G: 2 × M10×1, equidistantes; confirmar pedido

CAPACIDADE DE CARGA

I.486.16.00.D.1 | Curva de carga 2

Linha numerada; demais ramos sem atribuição

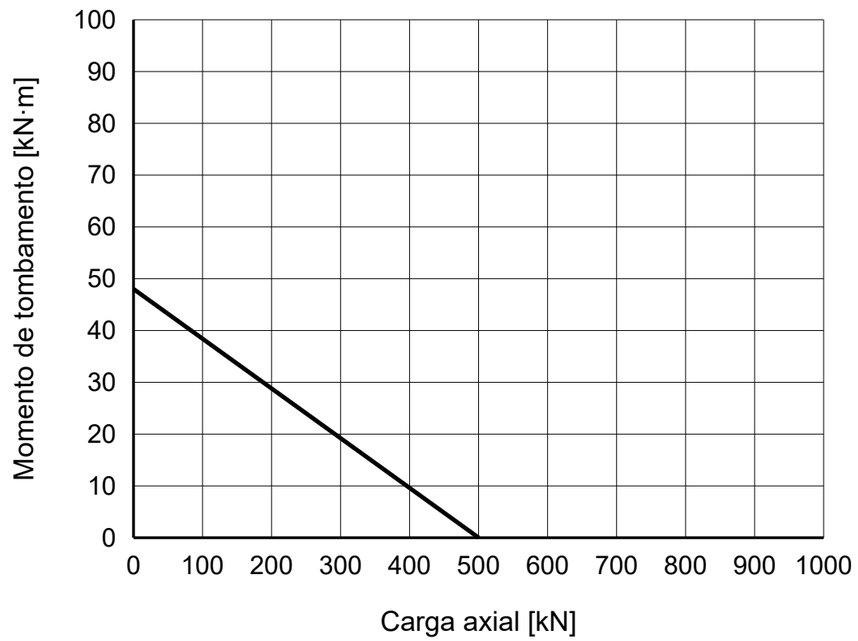

NOTAS DE REFERÊNCIA

Dimensões em mm. Desenho de referência; não medir em escala.

Fonte: TGB ED.7 (2021); dimensões p. 25; curva de carga p. 25, 2.

Dados e posições de montagem devem ser confirmados.

TGB I.486.16.00.D.1 — Página do produto | MERYDOM

MERYDOM
Rolamento de giro de uma carreira de esferas
I.486.16.00.D.1
REFERÊNCIA: TGB / I.16-22-D
REFERÊNCIA | NTS | mm | Folha 1/1

MERYDOM.COM