LAGERSCHNITT

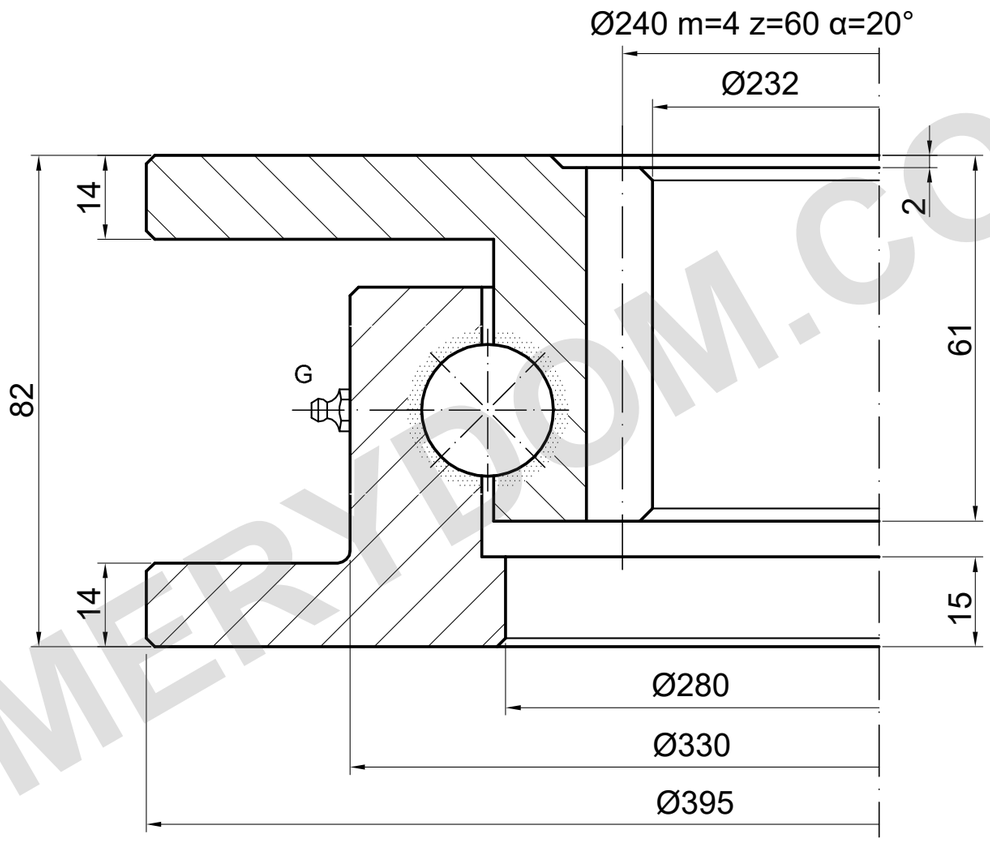

G: 2×DIN 71412 AM 6×1 (ED.7)

TRAGFÄHIGKEIT

I.400.22.00.A-T | Lastkurve 1

Katalogkurve; Detailzeichnung erforderlich

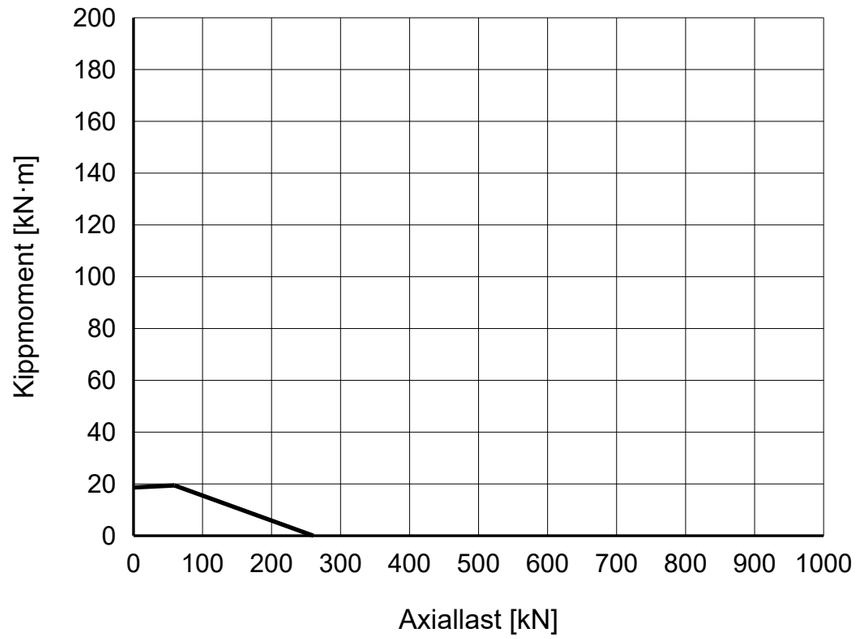

REFERENZHINWEISE

Maße in mm. Referenzzeichnung; nicht maßstäblich messen.

Quelle: TGB ED.7 (2021); Maße S. 22; Lastdiagramm S. 22, 1.

Montageangaben und Positionen sind zu bestätigen.

TGB I.400.22.00.A-T — Produktseite | MERYDOM

MERYDOM
Einreihige Kugeldrehverbindung
I.400.22.00.A-T
REFERENZ: TGB / I.22.A.T
REFERENZ | NTS | mm | Blatt 1/1

MERYDOM.COM