RULMAN KESİTİ

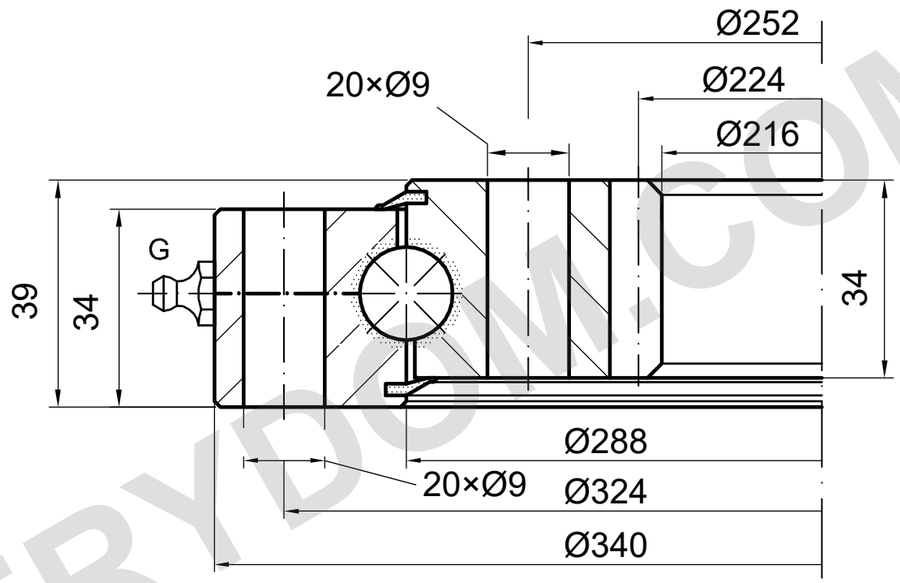

m=4 z=56 α=20°

G: 2 × M10×1, eşit aralıklı; siparişte doğrulayın

YÜK KAPASİTESİ

I.340.16.00.D.1 | Yük eğrisi 1

Numaralı kaynak çizgisi; diğer kollar atanmadı

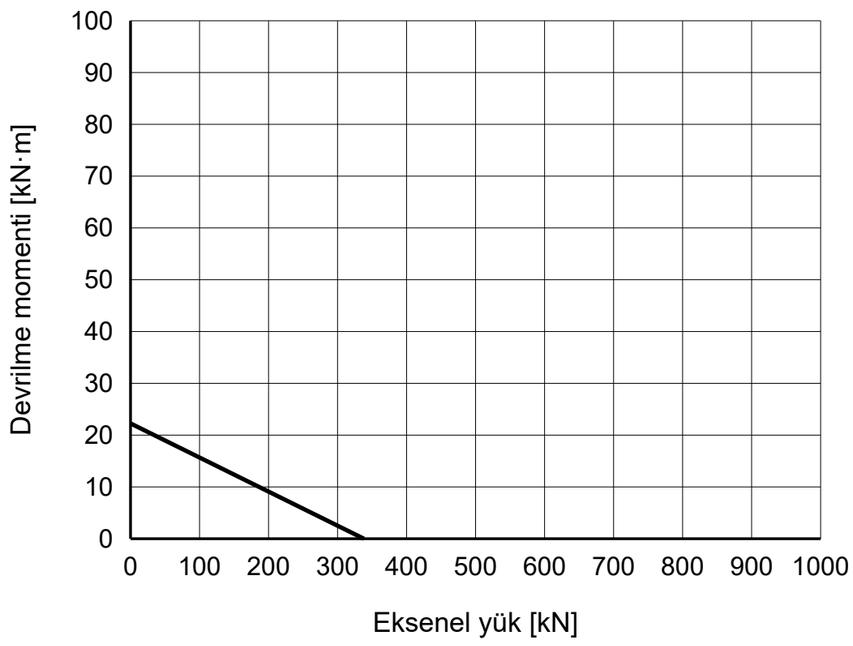

REFERANS NOTLARI

Ölçüler mm cinsindendir. Referans çizim; ölçekten ölçmeyin.

Kaynak: TGB ED.7 (2021); ölçüler s. 25; yük eğrisi s. 25, 1.

Montaj bilgileri ve konumları doğrulanmalıdır.

TGB I.340.16.00.D.1 — Ürün sayfası | MERYDOM

MERYDOM
Tek sıralı bilyalı döner tabla rulmanı
I.340.16.00.D.1
REFERANS: TGB / I.16-22-D
REFERANS | NTS | mm | Sayfa 1/1

MERYDOM.COM