SEZIONE DEL CUSCINETTO

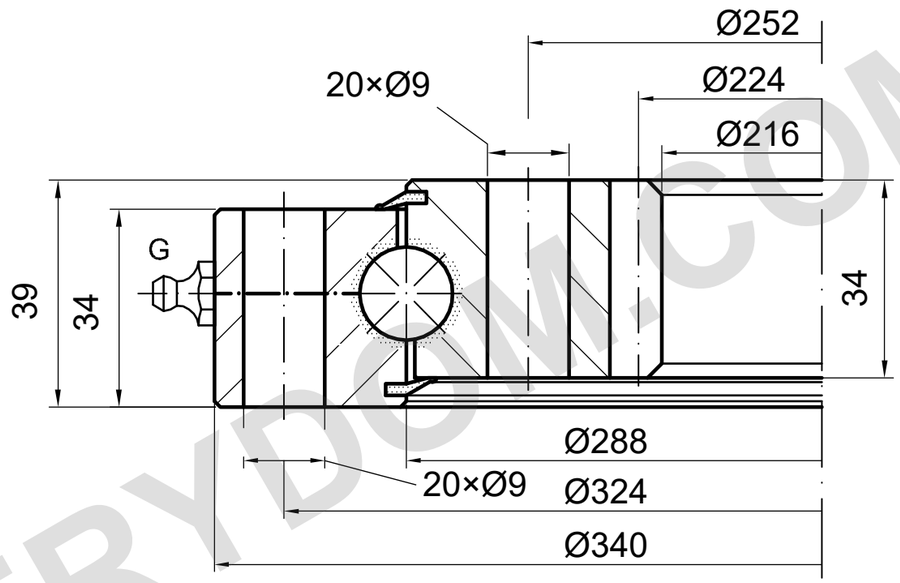

m=4 z=56 α=20°

G: 2 × M10×1, equidistanti; confermare ordine

CAPACITÀ DI CARICO

I.340.16.00.D.1 | Curva di carico 1

Linea numerata; altri rami non assegnati

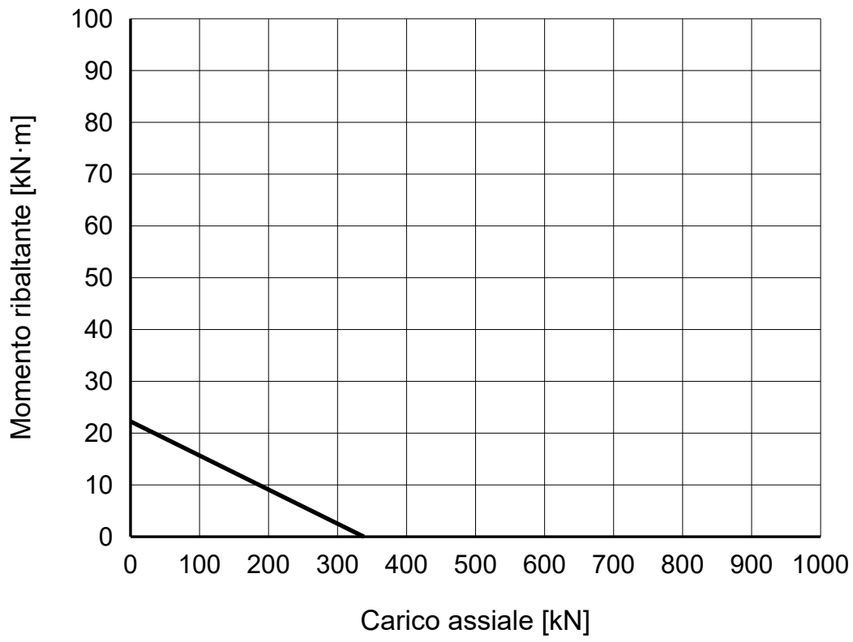

NOTE DI RIFERIMENTO

Dimensioni in mm. Disegno di riferimento; non misurare in scala.

Fonte: TGB ED.7 (2021); dimensioni p. 25; curva di carico p. 25, 1.

Dati e posizioni di montaggio da confermare.

TGB I.340.16.00.D.1 — Pagina del prodotto | MERYDOM

MERYDOM
Ralla a sfere a una fila
I.340.16.00.D.1
RIFERIMENTO: TGB / I.16-22-D
RIFERIMENTO | NTS | mm | Foglio 1/1

MERYDOM.COM