RULMAN KESİTİ

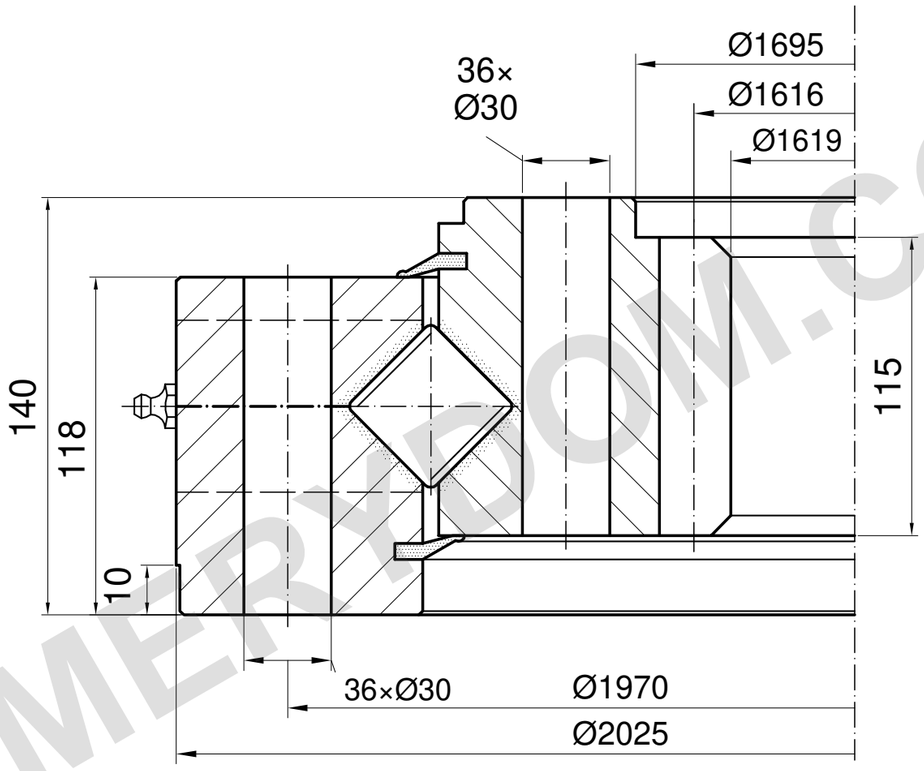

m=16 z=101 α=20°

YÜK KAPASİTESİ

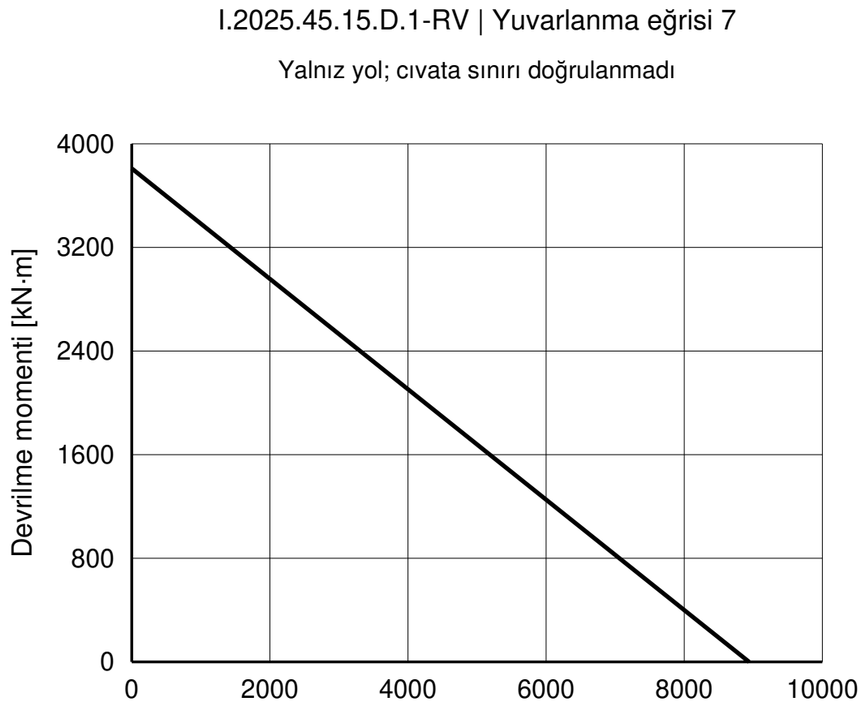

REFERANS NOTLARI

Ölçüler mm cinsindendir. Referans çizim; ölçekten ölçmeyin.

Kaynak: TGB ED.7 (2021); ölçüler s. 27; yük eğrisi s. 27, 7.

U ve iç PCD kaynaklarda farklı; siparişi doğrulayın.

TGB I.2025.45.15.D.1-RV — Ürün sayfası | MERYDOM

TGB ED.7 katalog referansı. Gerçek ölçüleri ve montaj deliklerini sipariş çizimine göre doğrulayın.

MERYDOM
Çapraz makaralı döner tabla rulmanı
I.2025.45.15.D.1-RV
REFERANS: TGB / I.30-40-50.D-R
REFERANS | NTS | mm | Sayfa 1/1

MERYDOM.COM